WIPCOOL®

TWÓJ KLUCZ DO KOMFORTU

Myjka ciśnieniowa C10BW

INSTRUKCJA OBSŁUGI

Przed użyciem produktu należy uważnie przeczytać tę instrukcję i zachować ją na przyszłość do ewentualnych konsultacji.

INSTRUKCJA OBSŁUGI WIPCOOL C10BW

Myjka ciśnieniowa C10BW jest specjalnie zaprojektowana do czyszczenia wężownic i wymienników w urządzeniach HVAC, w szczególności domowych klimatyzatorów oraz małych urządzeń chłodniczych. Produkt zaprojektowano z myślą o pracy mobilnej: kompaktowej konstrukcji plecakowej, niskiej wadze oraz stabilnej wydajności, a także wygodnym transporcie dzięki kółkom, uchwytowi i szelkom. Myjka umożliwia pracę w dwóch zakresach ciśnienia (tryb niski i wysoki) oraz posiada funkcję automatycznego start/stop.

INFORMACJE OGÓLNE

Produkty Wipcool są stworzone z myślą o profesjonalnym zastosowaniu przez wykwalifikowanych techników z branży klimatyzacji i chłodnictwa. Jako producent, Wipcool zastrzega, że nasze urządzenia powinny być obsługiwane wyłącznie przez osoby posiadające odpowiednie kwalifikacje i przeszkolenie.
Poniższe instrukcje zawierają kluczowe informacje dotyczące obsługi myjki ciśnieniowej C10BW. Aby zapewnić bezpieczną i skuteczną pracę urządzenia, należy przestrzegać wszystkich zasad bezpieczeństwa oraz zaleceń dotyczących instalacji i eksploatacji:

- Należy przestrzegać wszystkich lokalnych przepisów dotyczących bezpieczeństwa oraz ogólnych norm bezpieczeństwa podczas użytkowania pompki myjki ciśnieniowej C10BW.
- Instrukcja obsługi jest integralną częścią produktu i powinna być przechowywana w pobliżu urządzenia, aby personel miał do niej łatwy dostęp w każdej chwili.
- Przed rozpoczęciem użytkowania myjki ciśnieniowej C10BW, wykwalifikowany personel powinien dokładnie zapoznać się z instrukcją obsługi i zrozumieć wszystkie zawarte w niej wytyczne.
- Producent nie ponosi odpowiedzialności za jakiekolwiek szkody wynikające z niewłaściwego użytkowania, nieprzestrzegania instrukcji obsługi, braku kwalifikacji personelu lub jakichkolwiek nieautoryzowanych modyfikacji urządzenia.
- Obowiązują ogólne warunki sprzedaży zawarte w dokumentach sprzedaży.

SYMBOLE I FORMY ZAPISU

	Zawsze przestrzegaj odpowiednich zasad bezpieczeństwa, aby uniknąć potencjalnych zagrożeń.		Nie wyrzucaj myjki do odpadów domowych.
	Ryzyko związane z zasilaniem akumulatorowym i elementami elektrycznymi.	CE	Oznacza, że produkt spełnia standardy zdrowotne, bezpieczeństwa i środowiskowe obowiązujące w Unii Europejskiej.
	Przed rozpoczęciem pracy zapoznaj się dokładnie ze wszystkimi wytycznymi dotyczącymi bezpieczeństwa i instalacji.	RoHS COMPLIANT	Produkt spełnia wymogi dotyczące ograniczenia użycia niebezpiecznych substancji.

INFORMACJE DOTYCZĄCE BEZPIECZEŃSTWA

Przed rozpoczęciem pracy z urządzeniem należy dokładnie przeczytać wszystkie informacje dotyczące bezpieczeństwa i użytkowania. Aby zminimalizować ryzyko, użytkowanie i konserwacja urządzenia powinny być wykonywane wyłącznie przez wykwalifikowany personel, posiadający odpowiednie umiejętności techniczne oraz niezbędne narzędzia. Prawidłowe użytkowanie oraz podłączenie elektryczne są kluczowe dla zapewnienia bezpieczeństwa i optymalnego działania myjki ciśnieniowej C10BW.

Pamiętaj o zachowaniu tej instrukcji na przyszłość i odnoś się do niej w trakcie użytkowania urządzenia. Myjka ciśnieniowa C10BW powinna być użytkowana zgodnie z lokalnymi przepisami dotyczącymi bezpieczeństwa pracy oraz zasadami eksploatacji urządzeń elektrycznych.

Przed instalacją, konserwacją lub serwisowaniem urządzenia zawsze odłącz zasilanie.

Nie używaj myjki, jeśli zauważysz jakiekolwiek uszkodzenia.

Aby zapewnić bezpieczeństwo myjki ciśnieniowej, należy używać oryginalnych akcesoriów producenta i ładowarki.

Surowo zabrania się stosowania myjek ciśnieniowych w miejscach, gdzie istnieje niebezpieczeństwo wybuchu i materiałów łatwopalnych, aby uniknąć spowodowania wybuchu lub pożaru.

Zaleca się unikanie używania myjki w temperaturach otoczenia poniżej 5°C oraz w przypadku wody o temperaturze powyżej 40°C.

Uwaga: Nie należy dodawać detergentu bezpośrednio do zbiornika wody. Do pracy z chemią należy używać przeznaczonego do tego zbiornika na chemię (2 L) oraz odpowiednich akcesoriów (np. pianownicy). Nie należy czyścić urządzenia poprzez kierowanie strumienia z pistoletu natryskowego bezpośrednio na korpus i elementy układu – grozi to uszkodzeniem oraz korozją elementów wewnętrznych.

Uwaga: Nie wolno zdejmować filtra wlotowego. Brak filtra może spowodować przedostanie się zanieczyszczeń i zablokowanie pompy, co prowadzi do spadku ciśnienia lub braku podawania wody. Należy zapewnić regularne czyszczenie elementu filtrującego.

DANE TECHNICZNE

PARAMETR	WARTOŚĆ
Model:	**C10BW**
Maksymalny przepływ:	4 L/h
Ciśnienia pracy:	3-5 / 7-10 bar (dwa tryby)
Pojemność zbiornika wody:	18 L
Pojemność zbiornika chemii:	2 L
Wąż wyjściowy:	5 m
Zasilanie:	18V (Interfejs AEG/RIDGID)
Moc:	80 W
Klasa szczelności:	IPX4
Klasa ochronności:	III
Waga myjki:	6.6 kg (bez baterii)
Wymiary myjki (Dł.xSzer.xWys):	412x282x568mm
Wymiary opakowania (Dł.xSzer.xWys):	390x280x320mm
Ilość w opakowaniu:	1 szt.
Temperatura pracy:	0℃~50℃

SCHEMAT URZĄDZENIA

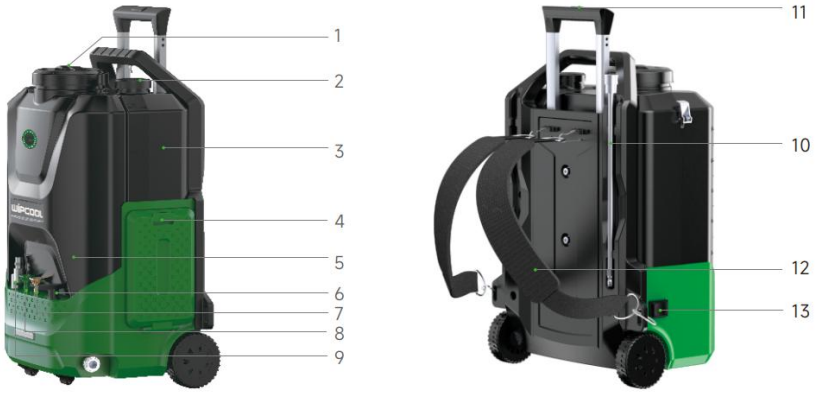

NR.	OPIS	NR.	OPIS
1	Pokrywa zbiornika czystej wody	8	Dysza spieniająca
2	Pokrywa zbiornika	9	Dysza obrotowa 220°
3	Zbiornik chemikaliów	10	Przedłużka 37 cm
4	Pokrywa baterii	11	Uchwyt wysuwny
5	Zbiornik czystej wody	12	Pasek tylny
6	Zawór regulacji chemikaliów	13	Przełącznik dwupozycyjny
7	Dysza punktowa 0°		

WYMIARY MYJKI

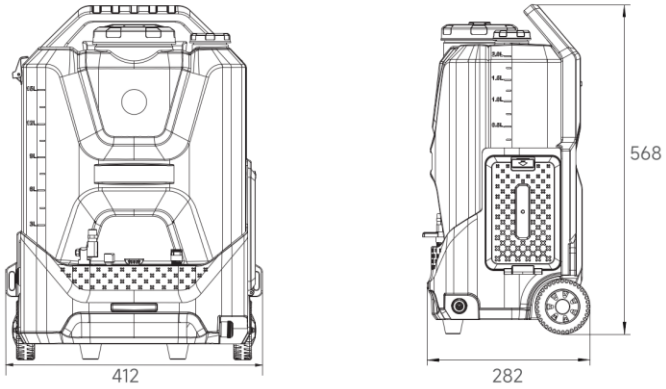

TRANSPORT I PRZECHOWYWANIE

Transport:

- Myjkę ciśnieniową należy transportować w oryginalnym opakowaniu, aby uniknąć uszkodzeń mechanicznych i zewnętrznych.
- Podczas transportu należy unikać rzucania, wstrząsów i nadmiernych wibracji, które mogą uszkodzić delikatne elementy urządzenia.
- Urządzenie powinno być zabezpieczone przed wilgocią, kurzem oraz ekstremalnymi temperaturami, które mogą wpłynąć negatywnie na jego działanie.
- W przypadku transportu zbiorczego, upewnij się, że wszystkie opakowania są odpowiednio zabezpieczone i ułożone, aby zapobiec przesuwaniu się urządzeń w trakcie przewozu.

Przechowywanie:

- Myjkę należy przechowywać w suchym, dobrze wentylowanym miejscu, z dala od bezpośredniego światła słonecznego oraz źródeł ciepła.
- Unikaj przechowywania urządzenia w miejscach, gdzie temperatura może spaść poniżej 5°C lub wzrosnąć powyżej 40°C, aby zapobiec uszkodzeniom wynikającym z ekstremalnych warunków.
- Przechowuj urządzenie w pozycji pionowej, aby uniknąć odkształceń lub uszkodzeń mechanicznych.

ZASTOSOWANIE

Myjka C10BW to kompaktowe urządzenie wysokociśnieniowe przeznaczone do skutecznego czyszczenia elementów klimatyzacji oraz innych powierzchni wymagających dokładnego mycia. Sprawdza się podczas serwisu klimatyzatorów przy płukaniu parowników i skraplaczy, usuwaniu kurzu, osadów i zabrudzeń z lameli, a także przy czyszczeniu tac ociekowych, obudów i osłon jednostek. Wysokie ciśnienie wody ułatwia dotarcie do trudno dostępnych miejsc i przyspiesza pracę, a możliwość regulacji strumienia pozwala dobrać siłę natrysku tak, aby skutecznie czyścić, jednocześnie minimalizując ryzyko uszkodzenia delikatnych elementów. Dzięki lekkiej i poręcznej konstrukcji myjka jest wygodna w użyciu podczas prac serwisowych w terenie, a jej uniwersalność pozwala wykorzystywać ją również do innych zadań czyszczących.

SPOSÓB UŻYCIA

W celu prawidłowego użytkowania myjki ciśnieniowej C10BW, należy postępować zgodnie z poniższymi krokami:

1. Sprawdź, czy produkt i akcesoria są nieuszkodzone, a bateria litowa jest w nienaruszonym stanie. Należy również sprawdzić stan siatki filtra znajdującego się na końcu przewodu wlotowego oraz głowicę pistoletu. Urządzenie nie powinno posiadać żadnych nieprawidłowości w montażu i podłączeniu.
2. Napełnij zbiornik wody czystą wodą. W razie potrzeby przygotuj środek czyszczący w zbiorniku na chemię. Podczas używania chemii użyj końcówki do piany. Następnie zamontuj kompatybilny akumulator 18 V oraz ewentualny adapter/konwerter, jeśli jest wymagany.

3. Podłącz wąż wyjściowy do urządzenia i pistoletu natryskowego, wkręć szybkozłączke, a następnie zamontuj wybraną przedłużkę oraz odpowiednią dyszę, w zależności od rodzaju wykonywanego czyszczenia. Do dyspozycji są m.in. dysza obrotowa 290° oraz dysza prosta 0°. Po prawidłowym zamocowaniu elementy powinny być stabilnie osadzone.

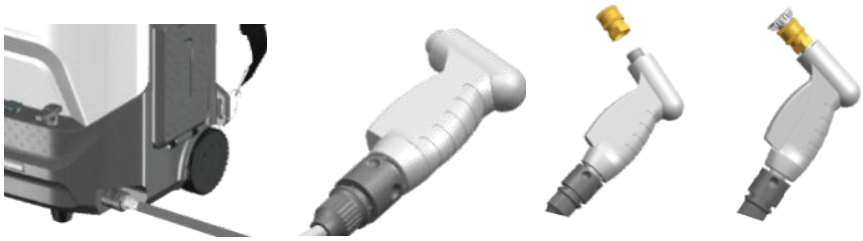

4. Włącz myjkę i naciśnij spust pistoletu, aby uruchomić przepływ wody. W razie potrzeby wykonaj krótkie odpowietrzenie układu, aż strumień wody będzie równomierny i stabilny. Aby zatrzymać przepływ wody należy odblokować spust poprzez ponowne naciśnięcie.

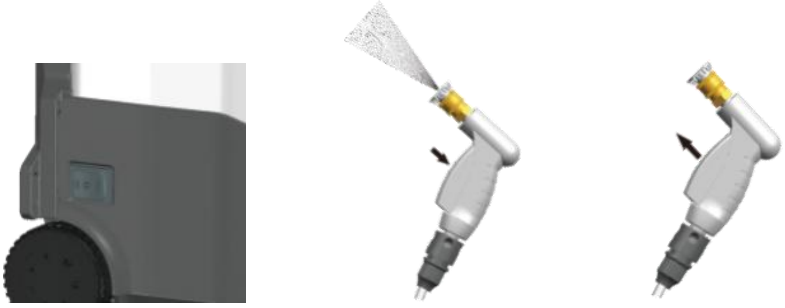

5. Odkręć zawór chemii, aby dozować chemikalia w proporcji 1:3. Zamknięcie zaworu spowoduje czyszczenie wyłącznie czystą wodą.

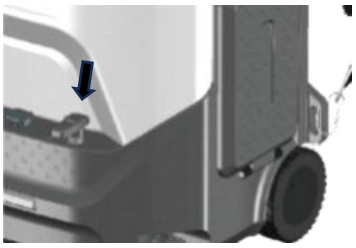

6. Podczas czyszczenia delikatniejszych elementów, takich jak parowniki, lamele jednostek wewnętrznych lub powierzchnie wymagające łagodniejszego mycia ustaw przełącznik na "-", używaj niższego zakresu ciśnienia 3–5 bar.
   Podczas czyszczenia bardziej zabrudzonych elementów, takich jak skraplacze, jednostki zewnętrzne lub powierzchnie wymagające intensywniejszego mycia ustaw przełącznik na "=", używaj wyższego zakresu ciśnienia 7–10 bar.

Uwaga: Siłę natrysku należy dobrać tak, aby skutecznie usuwać zabrudzenia i jednocześnie nie uszkodzić czyszczonych elementów.

7. Po zakończeniu czyszczenia wyłącz myjkę, zwolnij ciśnienie z układu poprzez naciśnięcie spustu pistoletu, a następnie odłącz akumulator. Odłącz wąż wyjściowy, opróżnij zbiornik wody i zbiornik chemii, oraz oczyść urządzenie i akcesoria przed przechowywaniem.

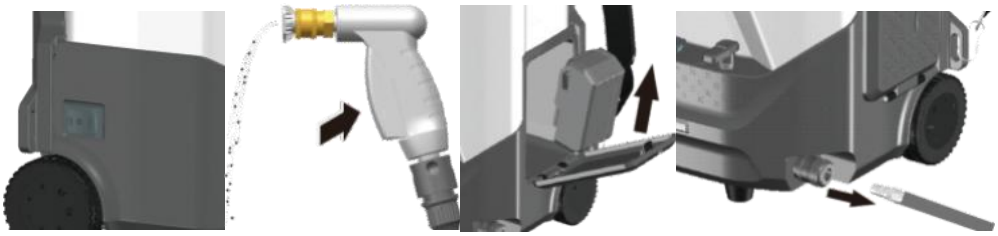

KONSERWACJA

Aby zapewnić niezawodne działanie myjki ciśnieniowej C10BW oraz wydłużyć jej żywotność, zaleca się regularne przeprowadzanie czynności konserwacyjnych, szczególnie przed rozpoczęciem każdego sezonu chłodniczego oraz po jego zakończeniu.

Zalecenia ogólne

- Regularna konserwacja minimalizuje ryzyko awarii i zapewnia cichą, efektywną pracę urządzenia.
- Podczas czyszczenia myjki unikać kontaktu wody z elementami elektrycznymi.
- Do czyszczenia myjki należy stosować łagodne środki czyszczące, np. niewielka ilość mydła.
- Nie wolno używać alkoholu, benzyny, rozpuszczalników, substancji żrących ani silnych detergentów.
- Żadne środki chemiczne nie powinny dostać się do wnętrza myjki (oprócz specjalnego zbiornika), ponieważ mogą spowodować jej uszkodzenie.

Procedura konserwacji

1. **Odłączenie zasilania**
   Przed rozpoczęciem prac należy wyłączyć urządzenie i odłączyć akumulator.
2. **Demontaż elementów**
   - Wyjmij filtr z otworu wlotowego wody. Sprawdź stan siatki filtra oraz głowicę pistoletu. Usuń wszelkie zanieczyszczenia i zatory.
   - Opróżnij zbiornik wody i zbiornik chemii.
   - Przepłucz zbiorniki czystą wodą, aby usunąć pozostałości zabrudzeń i środków czyszczących. Pamiętaj, aby nie pozostawiać wody ani chemii w zbiornikach na dłuższy czas przechowywania urządzenia.
3. **Ponowny montaż i test działania**
   - Zamontuj filtr z powrotem.
   - Sprawdź, czy produkt i akcesoria są nieuszkodzone, a bateria litowa jest w nienaruszonym stanie. W razie uszkodzeń skontaktuj się z serwisem.
   - Podłącz urządzenie do zasilania.
   - Przetestuj myjkę po konserwacji.

Dodatkowe uwagi

- Filtr wlotowy wody należy regularnie czyścić, aby nie dopuścić do zablokowania dopływu wody.
- Po każdej pracy zaleca się usunięcie pozostałości wody z układu oraz oczyszczenie akcesoriów.

ROZWIĄZYWANIE PROBLEMÓW

Problem	Możliwe przyczyny	Sposób rozwiązania
Myjka nie działa	Rozładowana bateria	Naładuj baterię.
	Temperatura otoczenia wynosi poniżej 0°C.	Należy wyłączyć urządzenie. Myjkę można używać w temperaturze powyżej 0°C.
Myjka działa, ale nie pompuje wody	Zatkany wlot wody	Usuń zanieczyszczenia z filtra.
	Zbyt niska temperatura	Zwiększ temperaturę otoczenia.
	Zanieczyszczenia wewnątrz układu	Usuń zanieczyszczenia z wnętrza układu.
Wycieki wody	Uszkodzona uszczelka	Sprawdź uszczelnienie i wymień, jeśli jest uszkodzone.
	Połączenie nie jest wystarczająco dopasowane	Sprawdzić połączenie elementów i dokręć.
Głośna praca myjki	Uszkodzenie wewnętrznych elementów	Skontaktuj się z serwisem w celu naprawy urządzenia.

Niskie i niestabilne ciśnienie	Zabrudzenie w przewodach	Usuń zanieczyszczenia znajdujące się w przewodach.
	Zużyta lub zatkana dysza	Wymień lub wyczyść dyszę.
	Zbyt mała ilość wody	Uzupełnij wodę w zbiorniku.
	Do układu dostało się powietrze	Uzupełnij wodę i sprawdź szczelność układu.
	Układ nie został prawidłowo odpowietrzony	Odłącz pistolet natryskowy od przewodu wylotowego. Pozostaw włączone urządzenie na kilka sekund w celu odpowietrzenia układu.
	Zablokowane odpowietrzenie korka / podciśnienie w zbiorniku.	Oczyść odpowietrzenie korka.
	Zbyt wysoka temperatura wody.	Dodaj chłodniejszą wodę, aby obniżyć jej temperaturę
	Niski poziom naładowania akumulatora.	Naładuj akumulator lub wymień go na naładowany.

Zgodnie z obowiązującymi przepisami o zużytym sprzęcie elektrycznym i elektronicznym, produktów oznakowanych symbolem selektywnego zbierania nie można umieszczać wraz z innymi odpadami komunalnymi. Ze względu na zawartość substancji szkodliwych wyroby elektroniczne nie poddawane procesowi selektywnego sortowania mogą być niebezpieczne dla środowiska naturalnego i zdrowia ludzi. Właściwa selektywna zbiórka zużytego sprzętu elektrycznego i elektronicznego zapobiega negatywnym oddziaływaniom na środowisko.

Recykling - jedna z metod ochrony środowiska naturalnego. Proces odzyskiwania z odpadów substancji, które mogą być powtórnie wykorzystane jako surowce.
Utylizacja - wykorzystanie (potocznie także niszczenie) odpadów jako surowców wtórnych, które straciły wartość użytkową np. tworzyw sztucznych, papieru i tektury.

INFORMACJA O SYSTEMIE ZBIERANIA ZUŻYTEGO SPRZĘTU ELEKTRYCZNEGI I ELEKTRONICZNEGO.

przyjmujemy i odbieramy nieodpłatnie zużyty sprzęt elektryczny i elektroniczny pochodzący z gospodarstw domowych o ile sprzęt jest tego samego rodzaju i pełni te same funkcje co zakupiony,

- ✓ dystrybutor (producent również jeśli pełni funkcję dystrybutora) dostarczający nabywcy sprzęt przeznaczony do gospodarstw domowych obowiązany jest do nieodpłatnego odbioru zużytego sprzętu pochodzącego z gospodarstw domowych w miejscu dostawy tego sprzętu o ile zużyty sprzęt jest tego samego rodzaju i pełni tę samą funkcje co sprzęt dostarczony, informujemy, że zakazane jest zbieranie niekompletnego sprzętu elektrycznego i elektronicznego oraz części pochodzących ze zużytego sprzętu,
- ✓ mamy prawo odmówić przyjęcia zużytego sprzętu, jeśli stwarza on ze względu na zanieczyszczenia zagrożenie dla zdrowia lub życia osób przyjmujących sprzęt
- ✓ informujemy, że obowiązuje zakaz umieszczania zużytego sprzętu elektrycznego i elektronicznego łącznie z innymi odpadami
- ✓ użytkownik sprzętu przeznaczonego dla gospodarstw domowych może przekazać zużyty sprzęt; - zbierającemu odpady, - zakładowi przetwarzania, - odbierającemu odpady komunalne na terenie gminy.

Informacje są umieszczone na stronach BIP w urzędach marszałkowskich w urzędach miasta i gminy

WIPCOOL®

TWÓJ KLUCZ DO KOMFORTU