WIPCOOL®

TWÓJ KLUCZ DO KOMFORTU

NÁVOD NA OBSLUHU · SLOVENČINA

ADA30

Anemometer

Pred použitím si prečítajte návod. Uschovajte ho pri zariadení počas celej doby používania.



Prečítajte si návod

Bezpečnostné pravidlá a pripojenie pred prvým spustením.

Servis a záruka

Servisné požiadavky a záručné podmienky na wipcool.eu.

Dokumenty online

Návod, katalógový list a vyhlásenie o zhode na wipcool.eu.

OBSAH

Ako používať návod

Nájdite potrebnú kapitolu. Čísla vpravo sú strany tejto brožúry.

01	Návod na obsluhu Wipcool ADA30	3
02	Všeobecné informácie	3
03	Symboly a spôsob zápisu	3
04	Bezpečnostné informácie	4
05	Technické údaje	5
06	Schéma zariadenia	6
07	Displej	8
08	Obsah balenia	10
09	Skladovanie	10
10	Spôsob použitia	11
11	Údržba	12
12	Riešenie problémov	13
13	Použité elektrické a elektronické zariadenia	14
14	Servis a dokumenty	15

VÝZNAM SYMBOLOV



Triedený zber OEEZ

Použité zariadenie nevyhadzujte do komunálneho odpadu.



Označenie CE

Vyhlásenie výrobcu o zhode s požiadavkami EÚ.



Prečítajte si návod

Pravidlá bezpečnosti a obsluhy pred začatím práce.

Návod na obsluhu Wipcool ADA30

ADA30 je digitálny anemometer na meranie rýchlosti prúdenia vzduchu a teploty. Používa sa okrem iného vo ventilačných systémoch a pri výrobe ventilátorov.

Návod na obsluhu je neoddeliteľnou súčasťou výrobku. Tento návod si dôkladne prečítajte a dôsledne dodržiavajte všetky pokyny.

Všeobecné informácie

Výrobky Wipcool sú určené na profesionálne použitie kvalifikovanými technikmi v odvetví chladenia a klimatizácie. Ako výrobca Wipcool stanovuje, že naše zariadenia môžu obsluhovať výlučne osoby s príslušnou kvalifikáciou a školením.

- Pri používaní anemometra Wipcool ADA30 dodržiavajte všetky miestne bezpečnostné predpisy a všeobecné bezpečnostné normy.
- Návod na obsluhu uchovávajte v blízkosti zariadenia, aby k nemu mal personál kedykoľvek jednoduchý prístup.
- Pred začatím používania by sa kvalifikovaný personál mal dôkladne oboznámiť s návodom na obsluhu a porozumieť všetkým pokynom v ňom uvedeným.
- Výrobca nezodpovedá za žiadne škody spôsobené nesprávnym používaním, nedodržaním návodu na obsluhu, nedostatočnou kvalifikáciou personálu alebo akýmikoľvek neoprávnenými úpravami zariadenia.
- Platia všeobecné predajné podmienky uvedené v predajných dokladoch.

Symboly a spôsob zápisu

Značky a označenia použité na zariadení a v návode:

01



Výstraha: nebezpečenstvo súvisiace s horľavými látkami.

02



Upozornenie - riziko poškodenia zariadenia alebo nesprávneho výsledku práce.

03



Označuje, že výrobok spĺňa zdravotné, bezpečnostné a environmentálne normy platné v Európskej únii.

04



Anemometer nevyhadzujte do domového odpadu.

Bezpečnostné informácie

- Pred použitím skontrolujte, či merací prístroj a príslušenstvo nie sú poškodené alebo nevykazujú nezvyčajné príznaky. Ak je kryt poškodený, LCD displej nič nezobrazuje alebo máte podozrenie na nesprávne fungovanie meracieho prístroja, okamžite ho prestaňte používať.
- Merací prístroj nepoužívajte ani neskladujte pri vysokej teplote alebo vlhkosti. Dodržiavajte podmienky uvedené v technických údajoch.

UPOZORNENIE

Kryt meracieho prístroja neotvárajte s výnimkou priestoru na batérie a nezasahujte do vnútorného zapojenia. Môže to ovplyvniť presnosť merania alebo poškodiť zariadenie.

VAROVANIE

Merací prístroj nepoužívajte ani neskladujte v horľavom prostredí alebo v blízkosti horľavých látok.

UPOZORNENIE

Merací prístroj nepoužívajte ani neskladujte v silnom elektromagnetickom poli, pretože môže narušiť meranie.

Technické údaje

Meracie rozsahy

Veličina	Rozsah	Rozlíšenie	Presnosť
Rýchlosť vetra	0–30 m/s (presnosť uvedená v tomto rozsahu)	0,1 m/s	±(5 % zobrazenej hodnoty + 0,5 m/s)
Teplota	-10 až +50 °C	0,1 °C	±2 °C
Beaufortova stupnica	0–12	1	±1

Údaj na Beaufortovej stupnici je orientačný. Presnosť je uvedená pre teplotu 23 ±5 °C a relatívnu vlhkosť ≤80 % RH.

Rýchlosť v km/h

Rozsah	Presnosť
1,4–108 km/h	±(5 % zobrazenej hodnoty + 15 dgts)

Údaje v km/h sú orientačné. V zápise presnosti „dgts“ označuje jednotky najnižšieho rádu zobrazenej hodnoty.

Všeobecné údaje

Parameter	Hodnota
Model	ADA30
Displej	4-miestny LCD displej; maximálna zobrazovaná hodnota 9999
Snímač rýchlosti vetra	Magnetická indukcia
Snímač teploty	NTC - záporný teplotný koeficient
Vzorkovanie	2 vzorky za sekundu; perióda 0,5 s
Automatické vypnutie	Po 5 min nečinnosti; možnosť vypnutia funkcie
Indikátor nízkeho stavu batérií	Pri napätí 3,0–3,5 V
Odolnosť proti nárazu	Pád z výšky 1 m
Napájanie	3 × AAA 1,5 V (alkalické)

Parameter	Hodnota
Rozmery zariadenia	160 × 50 × 28 mm
Hmotnosť zariadenia	118 g

Prevádzkové podmienky

Parameter	Hodnota
Miesto používania	Vo vnútorných priestoroch
Nadmorská výška pri používaní	Do 2000 m n. m.
Stupeň znečistenia	2
Prevádzková teplota a vlhkosť	0–40 °C: ≤80 % RH 40–50 °C: ≤45 % RH

RH označuje relatívnu vlhkosť vzduchu.

Schéma zariadenia

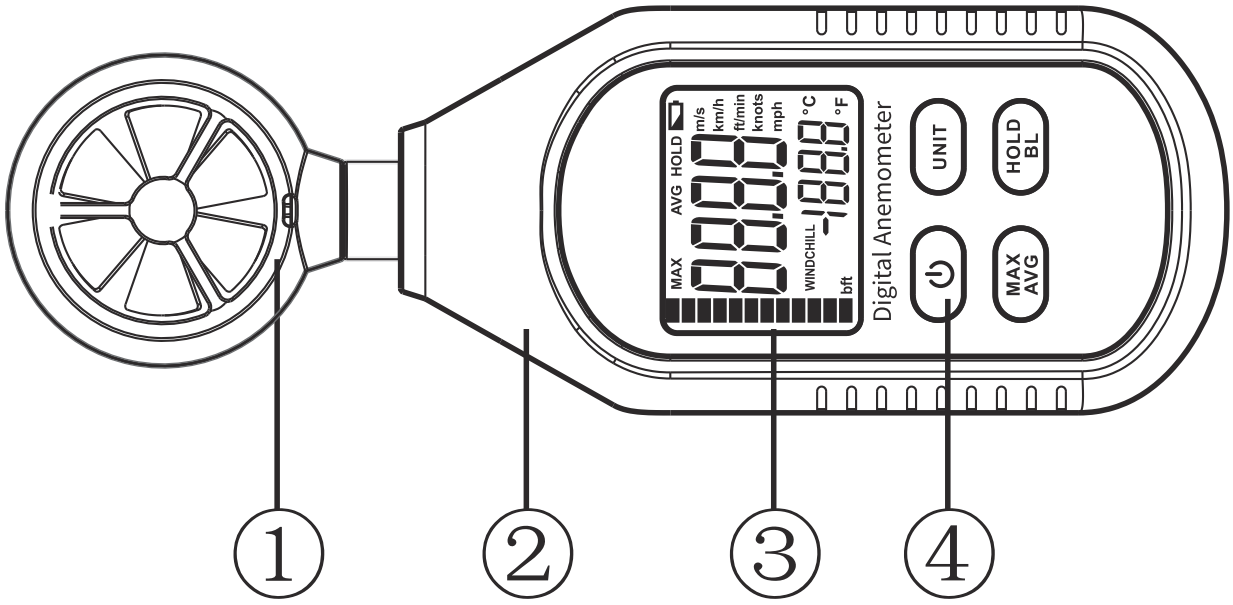

Obrázok 1. Konštrukcia anemometra - čísla 1–4.

Č.	Názov
1	Vrtuľka
2	Merací prístroj

Č.	Názov
3	LCD displej
4	Funkčné tlačidlá

Tlačidlá

Tlačidlo	Funkcia / opis obsluhy
ON/OFF	Napájanie; automatické vypnutie
UNIT	Výber jednotiek
MAX/AVG	Maximálna a priemerná hodnota
HOLD/BL	Podržanie zobrazenej hodnoty a podsvietenie

Displej

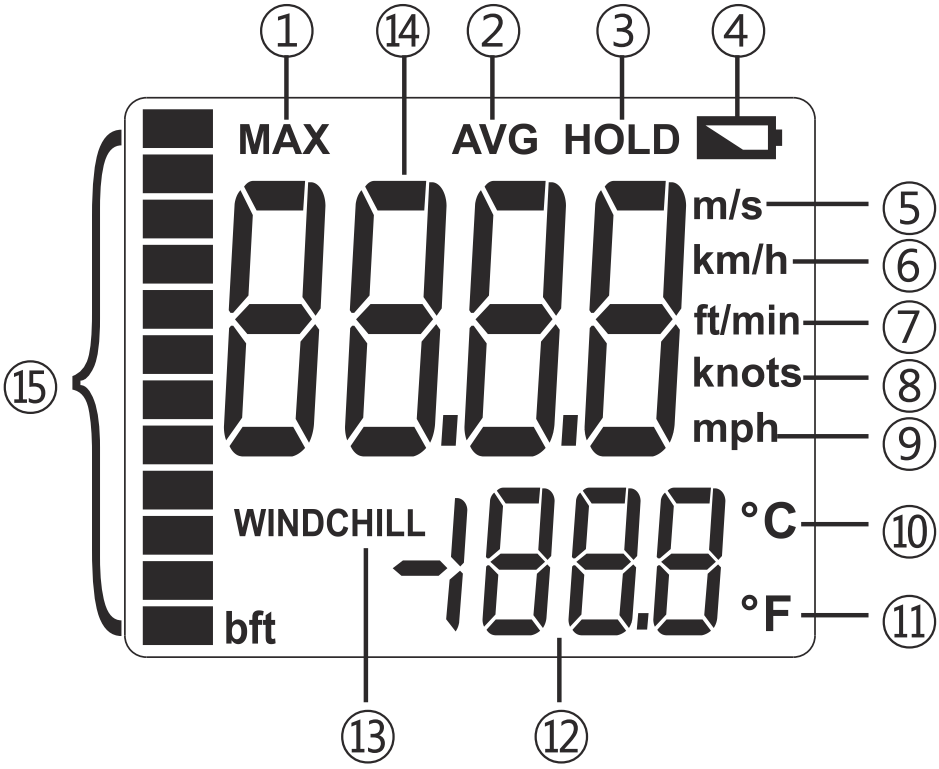

Obrázok 2. LCD displej - čísla 1–15.

Č.	Označenie a význam
1	MAX - maximálna nameraná hodnota
2	AVG - priemerná nameraná hodnota
3	HOLD - podržanie zobrazenej hodnoty
4	Symbol nízkeho stavu batérií
5	m/s - metre za sekundu
6	km/h - kilometre za hodinu
7	ft/min - stopy za minútu
8	knots - uzly
9	mph - míle za hodinu
10	°C - stupne Celzia
11	°F - stupne Fahrenheita
12	Hodnota teploty

Č.	Označenie a význam
13	WINDCHILL - signalizácia ochladzovania vetrom
14	Hodnota rýchlosti vetra
15	bft - Beaufortova stupnica

WINDCHILL sa zobrazí pri teplote pod 0 °C a rýchlosti vetra nad 5 m/s.

Hlásenie OL označuje prekročenie rozsahu: zobrazí sa pri rýchlosti nad 45 m/s alebo teplote pod -10 °C či nad 50 °C.

Obsah balenia

Po rozbalení skontrolujte úplnosť a stav súpravy. Chýbajúce alebo poškodené položky oznámte predajcovi.

Položka	Počet
Merací prístroj ADA30	1 ks
Návod na obsluhu	1 ks

Skladovanie

Merací prístroj skladujte na suchom mieste, mimo priameho slnečného žiarenia a zdrojov tepla, pri teplote -20 až +60 °C a relatívnej vlhkosti ≤75 % RH. Pri dlhšej prestávke v používaní vyberte batérie.

Spôsob použitia

Pred prvým použitím vložte batérie podľa bodu „Výmena batérií“ (časť ÚDRŽBA).

Zapnutie

Krátkym stlačením ON/OFF (napájanie) zapnite merací prístroj.

Výber jednotiek

Krátkym stláčaním UNIT (jednotky) prepínajte jednotky rýchlosti v poradí: m/s, km/h, ft/min, knots (uzly), mph. Podržaním UNIT sa prepína jednotka teploty medzi °C a °F.

Meranie

01 Umiestnite vrtuľku do meraného prúdu vzduchu tak, aby sa mohla voľne otáčať.

02 Odčítajte rýchlosť vetra a teplotu z LCD displeja.

Maximálna a priemerná hodnota

Stláčaním MAX/AVG vyberte meranie maximálnej hodnoty, priemernej hodnoty alebo normálny režim. V režime MAX merací prístroj zobrazuje najvyššiu zaznamenanú hodnotu a v režime AVG - priemernú hodnotu.

Podržanie zobrazenej hodnoty a podsvietenie

Krátkym stlačením HOLD/BL podržte hodnotu na displeji (HOLD). Opätovným krátkym stlačením obnovíte meranie. Podržaním HOLD/BL zapnite podsvietenie (BL); opätovným podržaním ho vypnete.

Automatické vypnutie

Ak chcete vypnúť automatické vypnutie, podržte HOLD/BL a potom stlačte ON/OFF. Nápis APO OFF potvrdzuje vypnutie funkcie. Rovnakým postupom funkciu opäť zapnete.

Ukončenie merania

Po meraní krátkym stlačením ON/OFF vypnite merací prístroj.

Údržba

Čistenie a servis

Kryt čistite mäkkou vlhkou handričkou s jemným čistiacim prostriedkom. Nepoužívajte abrazívne prostriedky ani rozpúšťadlá.

Ak merací prístroj nefunguje správne, prestaňte ho používať. Opravu zverte servisu - požiadavku podajte na wipcool.pl/serwis.

Výmena batérií

Keď sa na LCD displeji zobrazí symbol nízkeho stavu batérií (č. 4 na obrázku 2), vymeňte batérie za nové. Použite tri alkalické batérie AAA 1,5 V rovnakého typu.

01 Vypnite merací prístroj a otočte ho.

02 Posuňte kryt priestoru na batérie v smere šípky a zdvihnite ho.

03 Vyberte vybité batérie, ak sa nachádzajú v priestore. Vložte nové batérie podľa označenia pólov.

04 Zatvorte kryt priestoru na batérie.

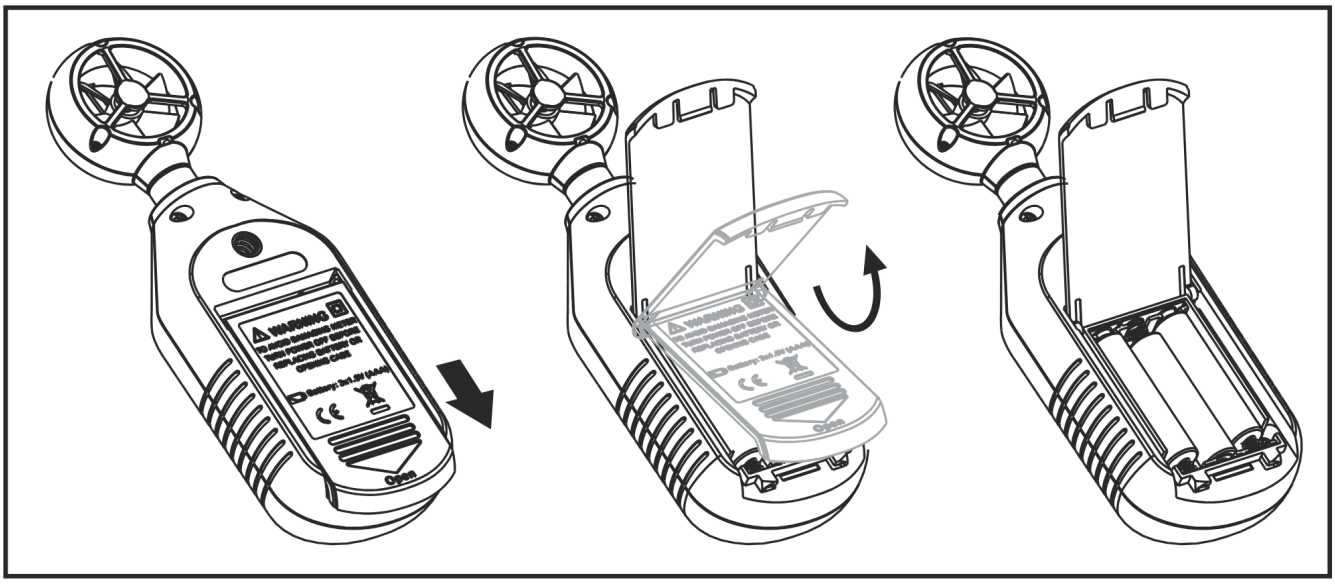

Obrázok 3. Otvorenie priestoru a výmena batérií.

Riešenie problémov

Problém	Možná príčina	Spôsob riešenia
Merací prístroj sa vypína	Automatické vypnutie po 5 min nečinnosti	Znovu zapnite merací prístroj tlačidlom ON/OFF. Ak potrebujete nepretržitú prevádzku, vypnite automatické vypnutie podľa opisu v bode „Automatické vypnutie“.
Merací prístroj sa vypína	Nízky stav batérií	Vymeňte batérie podľa opisu v bode „Výmena batérií“.

Použité elektrické a elektronické zariadenia

01



Symbol prečiarknutej nádoby na odpad znamená, že použité zariadenie sa nesmie vyhadzovať spolu s iným odpadom.

Podľa platných predpisov o použitých elektrických a elektronických zariadeniach sa výrobky označené symbolom triedeného zberu nesmú umiestňovať spolu s ostatným komunálnym odpadom. Elektronické výrobky, ktoré sa netriedia oddelene, môžu byť pre obsah škodlivých látok nebezpečné pre životné prostredie a zdravie ľudí. Správny triedený zber použitých elektrických a elektronických zariadení predchádza negatívnym vplyvom na životné prostredie.

Odovzdaním použitého zariadenia na zbernom mieste používateľ prispieva k jeho opätovnému použitiu, recyklácii a zhodnoteniu.

Recyklácia - jedna z metód ochrany životného prostredia. Proces získavania látok z odpadu, ktoré možno opätovne použiť ako suroviny.

Zhodnocovanie - využitie (hovorovo aj zničenie) odpadu, ktorý stratil úžitkovú hodnotu, napr. plastov, papiera a lepenky, ako druhotných surovín.

Informácie o systéme zberu použitých elektrických a elektronických zariadení

- Je zakázané umiestňovať použité elektrické a elektronické zariadenia spolu s iným odpadom.
- Je zakázané zbierať nekompletné elektrické a elektronické zariadenia a časti pochádzajúce z použitých zariadení.
- Distribútor, ktorý dodáva kupujúcemu zariadenie určené pre domácnosti, je povinný bezplatne prevziať použité zariadenie pochádzajúce z domácnosti v mieste dodania, ak je použité zariadenie rovnakého druhu a plní rovnakú funkciu ako dodané zariadenie.
- Používateľ môže odovzdať použité zariadenie subjektu zbierajúcemu použité zariadenia, spracovateľskému zariadeniu alebo subjektu zabezpečujúcemu odber komunálneho odpadu na území obce.
- Informácie o zberných miestach sú dostupné na stránkach BIP maršalských úradov a mestských a obecných úradov.

Servis a dokumenty

Pred podaním požiadavky si pripravte:

- Model - je uvedený na štítku zariadenia a na faktúre.
- Sériové číslo - ak chýba, uveďte číslo výroby (napr. 11/2025), ktoré sa najčastejšie nachádza na spodnej strane zariadenia.
- Doklad o kúpe - faktúra alebo pokladničný doklad od autorizovaného distribútora.
- Opis poruchy - čo sa deje, odkedy a za akých podmienok.

Servisnú požiadavku odošlite na wipcool.pl/serwis. Nájdete tam aj záručné podmienky.

Záručná doba: 1 rok.

WIPCOOL®
TWÓJ KLUCZ DO KOMFORTU

SERVIS A DOKUMENTY

ADA30 · Návod na obsluhu

ÚDAJE O VYDANÍ

Model *Model*	**ADA30**
Vydanie *Edition*	**05.11.2026 · SK**
Výrobca *Manufacturer*	**Zhejiang Wipcool Refrigeration Equipment Co., Ltd.**
Splnomocnený zástupca v Poľsku *Authorised representative*	**4REF sp. z o.o., ul. gen. Władysława Andersa 38, 15-113 Białystok**

wipcool.eu

- návod online a ďalšie jazyky
- katalógový list a vyhlásenie o zhode
- servis a požiadavky

Označenie CE potvrdzuje deklarovanú zhodu s požiadavkami EÚ. Prečiarknutá nádoba: použité zariadenie nevyhadzujte do komunálneho odpadu.