WIPCOOL®
TWÓJ KLUCZ DO KOMFORTU

NÁVOD K OBSLUZE · ČEŠTINA

ADA30

Anemometr

Před použitím si přečtěte návod. Uschovejte jej u zařízení po celou dobu jeho používání.



Přečtěte si návod
Bezpečnostní pravidla a připojení před prvním spuštěním.

Servis a záruka
Servisní požadavky a záruční podmínky na wipcool.eu.

Dokumenty online
Návod, katalogový list a prohlášení o shodě na wipcool.eu.

OBSAH

Jak používat návod

Najděte potřebnou kapitolu. Čísla vpravo jsou stránky této brožury.

01	Návod k obsluze Wipcool ADA30	3
02	Obecné informace	3
03	Symboly a způsob zápisu	3
04	Bezpečnostní informace	4
05	Technické údaje	4
06	Schéma zařízení	6
07	Displej	7
08	Obsah balení	8
09	Skladování	8
10	Použití	8
11	Údržba	9
12	Řešení problémů	10
13	Vysloužilá elektrická a elektronická zařízení	10
14	Servis a dokumenty	11

VÝZNAM SYMBOLŮ



Tříděný sběr OEEZ

Použité zařízení nevyhazujte do komunálního odpadu.



Označení CE

Prohlášení výrobce o shodě s požadavky EU.



Přečtěte si návod

Pravidla bezpečnosti a obsluhy před zahájením práce.

Návod k obsluze Wipcool ADA30

ADA30 je digitální anemometr pro měření rychlosti proudění vzduchu a teploty. Používá se mimo jiné ve ventilačních systémech a při výrobě ventilátorů.

Návod k obsluze je nedílnou součástí výrobku. Přečtěte si prosím pozorně tento návod a důsledně dodržujte všechny pokyny.

Obecné informace

Výrobky Wipcool jsou určeny k profesionálnímu použití kvalifikovanými techniky v oboru chladicí a klimatizační techniky. Společnost Wipcool jako výrobce stanoví, že naše zařízení by měla být obsluhována pouze osobami s příslušnou kvalifikací a školením.

- Při používání anemometru Wipcool ADA30 dodržujte všechny místní bezpečnostní předpisy a obecné bezpečnostní normy.
- Návod k obsluze by měl být uchováván v blízkosti zařízení, aby k němu měl personál kdykoli snadný přístup.
- Před použitím by se měl kvalifikovaný personál důkladně seznámit s návodem k obsluze a porozumět všem pokynům v něm uvedeným.
- Výrobce nenese odpovědnost za jakékoli škody vzniklé nesprávným používáním, nedodržením návodu k obsluze, nedostatečnou kvalifikací personálu nebo jakýmikoli neoprávněnými úpravami zařízení.
- Platí všeobecné prodejní podmínky uvedené v prodejních dokladech.

Symboly a způsob zápisu

Značky a označení použité na zařízení a v návodu:

01



Varování: nebezpečí spojené s hořlavými látkami.

02



Upozornění - riziko poškození zařízení nebo nesprávného výsledku práce.

03

CE

Označuje, že výrobek splňuje zdravotní, bezpečnostní a environmentální normy platné v Evropské unii.

04



Nevyhazujte anemometr do domovního odpadu.

Bezpečnostní informace

- Před použitím zkontrolujte, zda měřicí přístroj a příslušenství nejsou poškozené nebo nevykazují neobvyklé známky. Pokud je kryt poškozený, LCD displej nic nezobrazuje nebo máte podezření na nesprávnou funkci měřicího přístroje, okamžitě jej přestaňte používat.
- Nepoužívejte ani neskladujte měřicí přístroj při vysoké teplotě nebo vlhkosti. Dodržujte podmínky uvedené v technických údajích.

UPOZORNĚNÍ
Neotevírejte kryt měřicího přístroje s výjimkou prostoru pro baterie ani nezasahujte do vnitřní kabeláže. Mohlo by to ovlivnit přesnost měření nebo poškodit zařízení.

VAROVÁNÍ
Nepoužívejte ani neskladujte měřicí přístroj v hořlavém prostředí nebo v blízkosti hořlavých látek.

UPOZORNĚNÍ
Nepoužívejte ani neskladujte měřicí přístroj v silném elektromagnetickém poli, protože může narušovat měření.

Technické údaje

Měřicí rozsahy

Veličina	Rozsah	Rozlišení	Přesnost
Rychlost větru	0–30 m/s (přesnost je uvedena pro tento rozsah)	0,1 m/s	±(5 % údaje + 0,5 m/s)

Veličina	Rozsah	Rozlišení	Přesnost
Teplota	-10 až +50 °C	0,1 °C	±2 °C
Beaufortova stupnice	0–12	1	±1

Údaj na Beaufortově stupnici je orientační. Přesnost je uvedena pro teplotu 23 ±5 °C a relativní vlhkost ≤80 % RH.

Rychlost v km/h

Rozsah	Přesnost
1,4–108 km/h	±(5 % údaje + 15 dgts)

Údaje v km/h jsou orientační. V zápisu přesnosti označuje „dgts“ jednotky nejnižšího řádu zobrazené hodnoty.

Obecné údaje

Parametr	Hodnota
Model	ADA30
Displej	4místný LCD; maximální zobrazená hodnota 9999
Snímač rychlosti větru	Magnetická indukce
Snímač teploty	NTC - záporný teplotní součinitel
Vzorkování	2 vzorky za sekundu; perioda 0,5 s
Automatické vypnutí	Po 5 min nečinnosti; možnost vypnutí funkce
Ukazatel nízkého stavu baterií	Při napětí 3,0–3,5 V
Odolnost proti nárazu	Pád z výšky 1 m
Napájení	3 × AAA 1,5 V (alkalické)
Rozměry zařízení	160 × 50 × 28 mm
Hmotnost zařízení	118 g

Provozní podmínky

Parametr	Hodnota
Místo použití	Ve vnitřních prostorách

Parametr	Hodnota
Nadmořská výška použití	Do 2000 m n. m.
Stupeň znečištění	2
Provozní teplota a vlhkost	0–40 °C: ≤80 % RH 40–50 °C: ≤45 % RH

RH označuje relativní vlhkost vzduchu.

Schéma zařízení

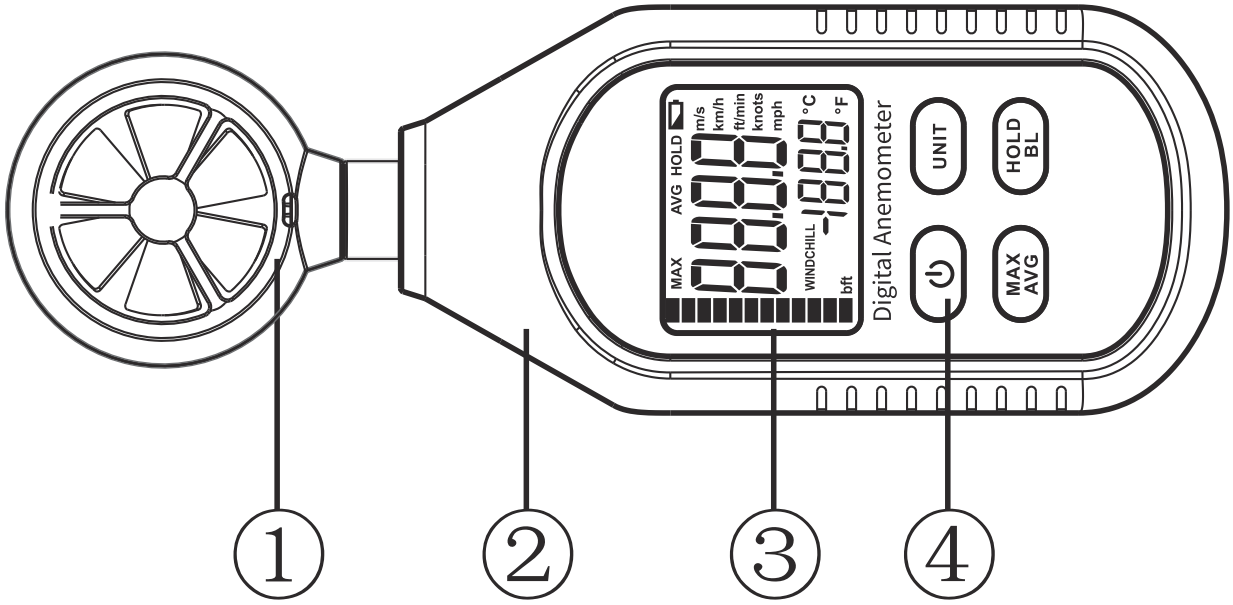

Obrázek 1. Konstrukce anemometru - čísla 1–4.

Č.	Název
1	Oběžné kolo
2	Měřicí přístroj
3	LCD displej
4	Funkční tlačítka

Tlačítka

Tlačítko	Funkce / popis ovládání
ON/OFF	Napájení; automatické vypnutí
UNIT	Volba jednotek

Tlačítko	Funkce / popis ovládání
MAX/AVG	Maximální a průměrná hodnota
HOLD/BL	Podržení údaje a podsvícení

Displej

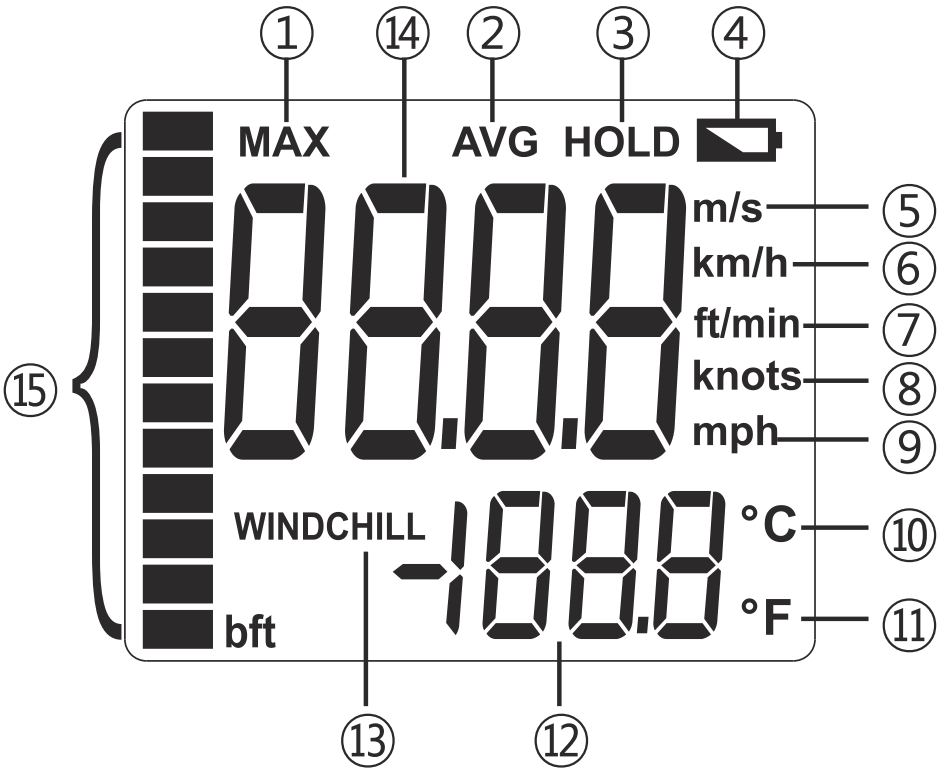

Obrázek 2. LCD displej - čísla 1–15.

Č.	Označení a význam
1	MAX - maximální naměřená hodnota
2	AVG - průměrná naměřená hodnota
3	HOLD - podržení údaje
4	Symbol nízkého stavu baterií
5	m/s - metry za sekundu
6	km/h - kilometry za hodinu
7	ft/min - stopy za minutu
8	knots - uzly

Č.	Označení a význam
9	mph - míle za hodinu
10	°C - stupně Celsia
11	°F - stupně Fahrenheita
12	Hodnota teploty
13	WINDCHILL - indikace ochlazování větrem
14	Hodnota rychlosti větru
15	bft - Beaufortova stupnice

WINDCHILL se zobrazí při teplotě pod 0 °C a rychlosti větru nad 5 m/s.

Hlášení OL znamená překročení rozsahu: zobrazí se při rychlosti nad 45 m/s nebo teplotě pod -10 °C či nad 50 °C.

Obsah balení

Po vybalení zkontrolujte úplnost a stav balení. Chybějící položky nebo poškození nahlaste prodejci.

Položka	Počet
Měřicí přístroj ADA30	1 ks
Návod k obsluze	1 ks

Skladování

Měřicí přístroj skladujte na suchém místě mimo dosah přímého slunečního záření a zdrojů tepla, při teplotě -20 až +60 °C a relativní vlhkosti ≤75 % RH. Při delší přestávce v používání vyjměte baterie.

Použití

Před prvním použitím vložte baterie podle bodu „Výměna baterií“ (část ÚDRŽBA).

Zapnutí

Krátkým stisknutím tlačítka ON/OFF (napájení) zapněte měřicí přístroj.

Volba jednotek

Krátkým opakovaným stisknutím tlačítka UNIT (jednotky) přepínáte jednotky rychlosti v pořadí: m/s, km/h, ft/min, knots (uzly), mph. Podržením tlačítka UNIT přepínáte jednotku teploty mezi °C a °F.

Měření

01 Umístěte oběžné kolo do měřeného proudu vzduchu tak, aby se mohlo volně otáčet.

02 Odečtěte rychlost větru a teplotu z LCD displeje.

Maximální a průměrná hodnota

Opakovaným stisknutím tlačítka MAX/AVG zvolte měření maximální nebo průměrné hodnoty či normální režim. V režimu MAX zobrazuje měřicí přístroj nejvyšší zaznamenanou hodnotu a v režimu AVG průměrnou hodnotu.

Podržení údaje a podsvícení

Krátkým stisknutím tlačítka HOLD/BL podržíte údaj na displeji (HOLD). Dalším krátkým stisknutím obnovíte měření. Podržením tlačítka HOLD/BL zapnete podsvícení (BL); dalším podržením jej vypnete.

Automatické vypnutí

Chcete-li deaktivovat automatické vypnutí, podržte tlačítko HOLD/BL a poté stiskněte ON/OFF. Nápis APO OFF potvrzuje deaktivaci funkce. Stejným postupem funkci znovu aktivujete.

Ukončení měření

Po měření krátkým stisknutím tlačítka ON/OFF vypněte měřicí přístroj.

Údržba

Čištění a servis

Kryt čistěte měkkým vlhkým hadříkem s jemným čisticím prostředkem. Nepoužívejte abrazivní prostředky ani rozpouštědla.

Pokud měřicí přístroj nefunguje správně, přestaňte jej používat. Opravu svěřte servisu - požadavek podejte na wipcool.pl/serwis.

Výměna baterií

Když se na LCD zobrazí symbol nízkého stavu baterií (č. 4 na obrázku 2), vyměňte baterie za nové. Použijte tři alkalické baterie AAA 1,5 V stejného typu.

01 Vypněte měřicí přístroj a otočte jej.

02 Posuňte kryt prostoru pro baterie ve směru šipky a zvedněte jej.

03 Pokud jsou v prostoru vybité baterie, vyjměte je. Vložte nové baterie podle označení pólů.

04 Zavřete kryt prostoru pro baterie.

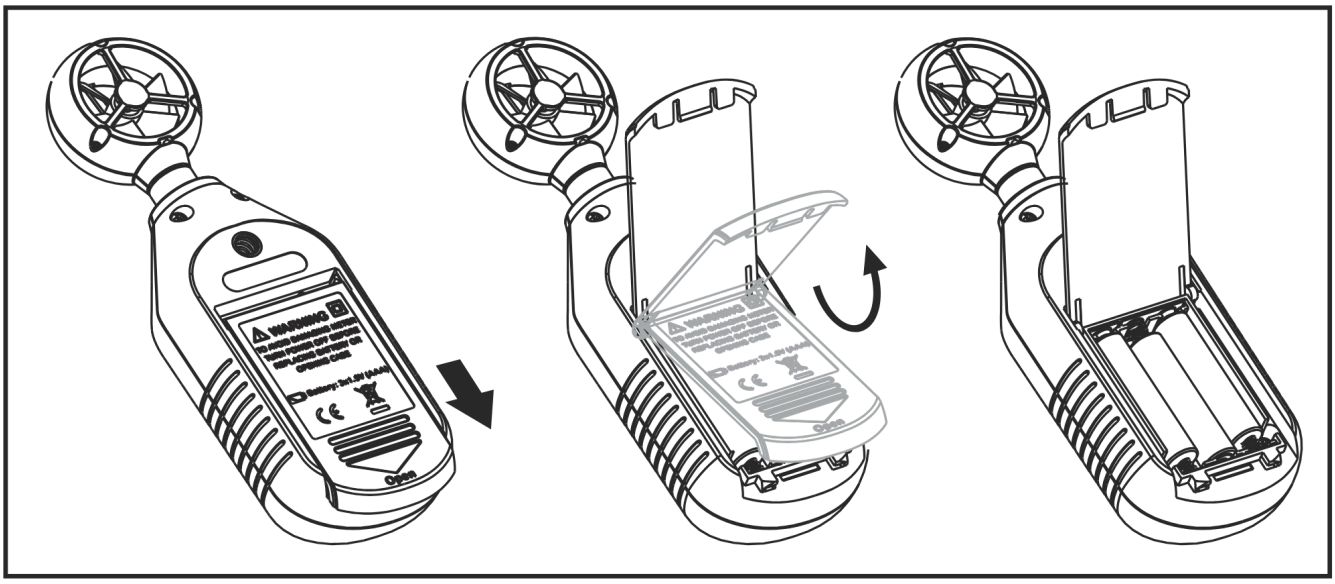

Obrázek 3. Otevření prostoru pro baterie a výměna baterií.

Řešení problémů

Problém	Možná příčina	Řešení
Měřicí přístroj se vypíná	Automatické vypnutí po 5 min nečinnosti	Znovu zapněte měřicí přístroj tlačítkem ON/OFF. Pokud potřebujete nepřetržitý provoz, deaktivujte automatické vypnutí podle popisu v bodu „Automatické vypnutí“.
Měřicí přístroj se vypíná	Nízký stav baterií	Vyměňte baterie podle popisu v bodu „Výměna baterií“.

Vysloužilá elektrická a elektronická zařízení

01



Symbol přeškrtnuté popelnice znamená, že vysloužilé zařízení se nesmí vyhazovat společně s ostatním odpadem.

Podle platných předpisů o vysloužilých elektrických a elektronických zařízeních se výrobky označené symbolem tříděného sběru nesmějí ukládat společně s ostatním komunálním odpadem. Elektronické výrobky, které nejsou tříděny odděleně, mohou být kvůli obsahu škodlivých látek nebezpečné pro životní prostředí a lidské zdraví. Správný tříděný sběr vysloužilých elektrických a elektronických zařízení předchází negativním dopadům na životní prostředí.

Odevzdáním vysloužilého zařízení na sběrném místě přispívá uživatel k jeho opětovnému použití, recyklaci a využití.

Recyklace - jedna z metod ochrany životního prostředí. Proces získávání látek z odpadu, které lze znovu použít jako suroviny.

Likvidace - využití odpadu, který ztratil užitnou hodnotu, jako druhotné suroviny, např. plastů, papíru a lepenky (hovorově také jeho zničení).

Informace o systému sběru vysloužilých elektrických a elektronických zařízení

- Je zakázáno odkládat vysloužilá elektrická a elektronická zařízení společně s ostatním odpadem.
- Je zakázáno sbírat neúplná elektrická a elektronická zařízení a díly pocházející z vysloužilých zařízení.
- Distributor, který dodává kupujícímu zařízení určené pro domácnosti, je povinen bezplatně převzít vysloužilé zařízení z domácnosti v místě dodání, pokud je vysloužilé zařízení stejného druhu a plní stejnou funkci jako dodané zařízení.
- Uživatel může vysloužilé zařízení předat subjektu zajišťujícímu sběr vysloužilých zařízení, zpracovatelskému závodu nebo subjektu zajišťujícímu svoz komunálního odpadu na území obce.
- Informace o sběrných místech jsou dostupné na stránkách BIP maršálkovských úřadů a městských a obecních úřadů.

Servis a dokumenty

Před podáním požadavku si připravte:

- Model - je uveden na štítku zařízení a na faktuře.
- Sériové číslo - pokud chybí, uveďte číslo výroby (např. 11/2025), které bývá nejčastěji na spodní straně zařízení.
- Doklad o koupi - faktura nebo účtenka od autorizovaného distributora.
- Popis závady - co se děje, od kdy a za jakých podmínek.

Servisní požadavek odešlete na wipcool.pl/serwis. Najdete tam také záruční podmínky.

Záruční doba: 1 rok.

WIPCOOL®
TWÓJ KLUCZ DO KOMFORTU

SERVIS A DOKUMENTY

ADA30 · Návod k obsluze

ÚDAJE O VYDÁNÍ

Model *Model*	**ADA30**
Vydání *Edition*	**05.11.2026 · CS**
Výrobce *Manufacturer*	**Zhejiang Wipcool Refrigeration Equipment Co., Ltd.**
Zplnomocněný zástupce v Polsku *Authorised representative*	**4REF sp. z o.o., ul. gen. Władysława Andersa 38, 15-113 Białystok**

wipcool.eu

- návod online a další jazyky
- katalogový list a prohlášení o shodě
- servis a požadavky

Označení CE potvrzuje deklarovanou shodu s požadavky EU. Přeškrtnutá popelnice: použité zařízení nevyhazujte do komunálního odpadu.