WIPCOOL®
TWÓJ KLUCZ DO KOMFORTU

NAUDOJIMO INSTRUKCIJA · LIETUVIŲ KALBA

ADA30

Anemometras

Prieš naudodami perskaitykite instrukciją. Laikykite ją prie įrenginio visą jo naudojimo laiką.



Perskaitykite instrukciją
Saugos ir prijungimo taisyklės prieš pirmąjį paleidimą.

Servisas ir garantija
Serviso užklausos ir garantijos sąlygos svetainėje wipcool.eu.

Dokumentai internete
Instrukcija, techninis lapas ir atitikties deklaracija svetainėje wipcool.eu.

TURINYS

Kaip naudotis instrukcija

Raskite reikiamą skyrių. Skaičiai dešinėje yra šios brošiūros puslapiai.

01	Wipcool ADA30 naudojimo instrukcija	3
02	Bendroji informacija	3
03	Simboliai ir žymėjimai	3
04	Saugos informacija	4
05	Techniniai duomenys	4
06	Įrenginio schema	6
07	Ekranas	7
08	Komplekto turinys	8
09	Laikymas	8
10	Naudojimas	8
11	Techninė priežiūra	9
12	Trikčių šalinimas	10
13	Elektros ir elektroninės įrangos atliekos	10
14	Servisas ir dokumentai	11

SIMBOLIŲ REIKŠMĖ



Atskiras EEĮ atliekų surinkimas

Neišmeskite naudotos įrangos kartu su buitinėmis atliekomis.



CE ženklinimas

Gamintojo deklaracija dėl atitikties ES reikalavimams.



Perskaitykite instrukciją

Saugos ir naudojimo taisyklės prieš pradedant darbą.

Wipcool ADA30 naudojimo instrukcija

ADA30 - skaitmeninis anemometras oro srauto greičiui ir temperatūrai matuoti. Jis naudojamas, be kita ko, vėdinimo sistemose ir gaminant ventiliatorius.

Naudojimo instrukcija yra neatsiejama gaminio dalis. Atidžiai perskaitykite šią instrukciją ir griežtai laikykitės visų nurodymų.

Bendroji informacija

Wipcool gaminiai skirti profesionaliam naudojimui kvalifikuotiems šaldymo ir oro kondicionavimo srities specialistams. Kaip gamintojas, Wipcool nurodo, kad mūsų įrenginius gali naudoti tik atitinkamą kvalifikaciją turintys ir apmokyti asmenys.

- Naudodami anemometrą Wipcool ADA30, laikykitės visų vietinių saugos taisyklių ir bendrųjų saugos standartų.
- Naudojimo instrukciją laikykite šalia įrenginio, kad darbuotojai bet kuriuo metu galėtų lengvai ją pasiekti.
- Prieš pradėdami naudoti įrenginį, kvalifikuoti darbuotojai turėtų atidžiai perskaityti naudojimo instrukciją ir suprasti visus joje pateiktus nurodymus.
- Gamintojas neatsako už jokią žalą, atsiradusią dėl netinkamo naudojimo, naudojimo instrukcijos nesilaikymo, darbuotojų kvalifikacijos stokos ar bet kokių neleistinų įrenginio pakeitimų.
- Taikomos pardavimo dokumentuose nurodytos bendrosios pardavimo sąlygos.

Simboliai ir žymėjimai

Ant įrenginio ir instrukcijoje naudojami ženklai bei žymėjimai:

01



Įspėjimas: su degiosiomis medžiagomis susijęs pavojus.

02



Dėmesio - įrenginio sugadinimo arba netinkamo veikimo rezultato rizika.

03

CE

Nurodo, kad gaminys atitinka Europos Sąjungoje galiojančius sveikatos, saugos ir aplinkosaugos standartus.

04



Neišmeskite anemometro kartu su buitinėmis atliekomis.

Saugos informacija

- Prieš naudodami patikrinkite, ar matuoklis ir priedai nepažeisti ir ar nėra neįprastų požymių. Jei korpusas pažeistas, LCD ekrane nieko nerodoma arba įtariate, kad matuoklis veikia netinkamai, nedelsdami nustokite jį naudoti.
- Nenaudokite ir nelaikykite matuoklio aukštos temperatūros ar didelės drėgmės sąlygomis. Laikykitės techniniuose duomenyse nurodytų sąlygų.

DĖMESIO
Neatidarykite matuoklio korpuso, išskyrus baterijų skyrių, ir neatlikite jokių veiksmų su vidiniais laidais. Tai gali turėti įtakos matavimų tikslumui arba sugadinti įrenginį.

ĮSPĖJIMAS
Nenaudokite ir nelaikykite matuoklio degioje aplinkoje arba šalia degiųjų medžiagų.

DĖMESIO
Nenaudokite ir nelaikykite matuoklio stipriame elektromagnetiniame lauke, nes jis gali trikdyti matavimą.

Techniniai duomenys

Matavimo diapazonai

Dydis	Diapazonas	Skyra	Tikslumas
Vėjo greitis	0–30 m/s (tikslumas nurodytas šiam diapazonui)	0,1 m/s	±(5 % rodmens + 0,5 m/s)
Temperatūra	-10–+50 °C	0,1 °C	±2 °C

Dydis	Diapazonas	Skyra	Tikslumas
Boforto skalė	0–12	1	±1

Boforto skalės rodmuo yra orientacinis. Tikslumas nurodytas esant 23 ±5 °C temperatūrai ir ≤80 % RH santykinei drėgmei.

Greitis km/h

Diapazonas	Tikslumas
1,4–108 km/h	±(5 % rodmens + 15 dgts)

Rodmenys km/h yra orientaciniai. Tikslumo išraiškoje „dgts“ reiškia mažiausio rodmens skaitmens vienetus.

Bendrieji duomenys

Parametras	Vertė
Modelis	ADA30
Ekranas	4 skaitmenų LCD; didžiausias rodmuo 9999
Vėjo greičio jutiklis	Magnetinė indukcija
Temperatūros jutiklis	NTC - neigiamas temperatūrinis koeficientas
Diskretizavimas	2 matavimai per sekundę; periodas 0,5 s
Automatinis išsijungimas	Po 5 min neveiklumo; funkciją galima išjungti
Senkančių baterijų indikatorius	Esant 3,0–3,5 V įtampai
Atsparumas smūgiams	Kritimas iš 1 m aukščio
Maitinimas	3 × AAA 1,5 V (šarminės)
Įrenginio matmenys	160 × 50 × 28 mm
Įrenginio masė	118 g

Darbo sąlygos

Parametras	Vertė
Naudojimo vieta	Patalpose
Naudojimo aukštis	Iki 2000 m virš jūros lygio

Parametras	Vertė
Taršos laipsnis	2
Darbinė temperatūra ir drėgmė	0–40 °C: ≤80 % RH 40–50 °C: ≤45 % RH

RH reiškia santykinę oro drėgmę.

Įrenginio schema

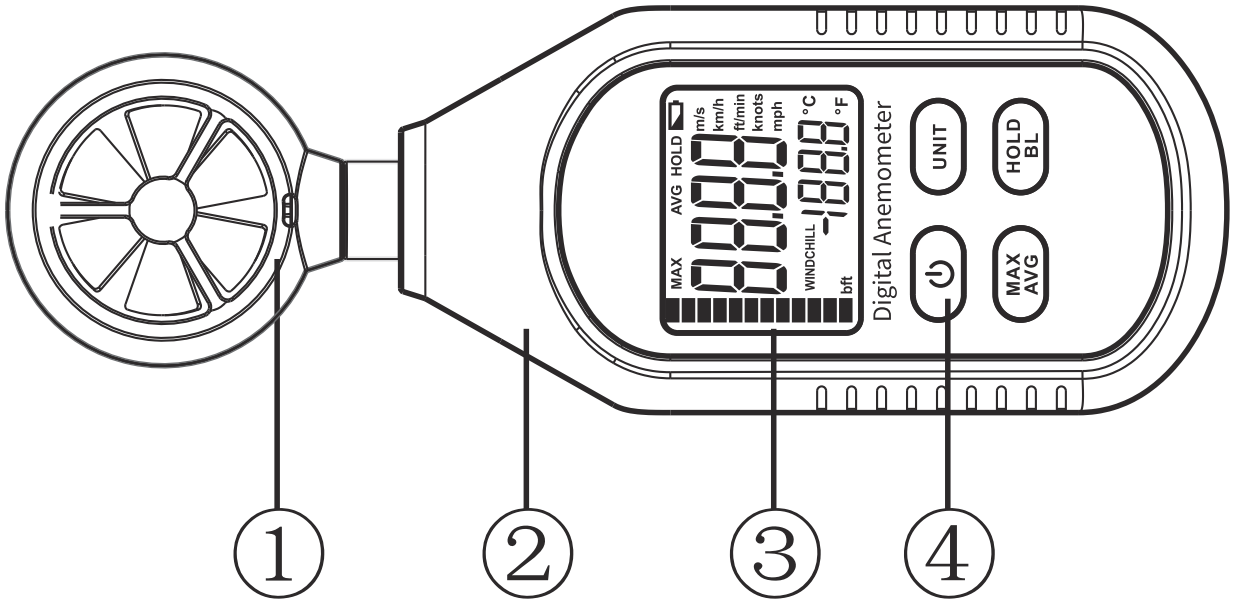

1 pav. Anemometro sandara - numeriai 1–4.

Nr.	Pavadinimas
1	Sparnuotė
2	Matuoklis
3	LCD ekranas
4	Funkciniai mygtukai

Mygtukai

Mygtukas	Funkcija / naudojimo aprašymas
ON/OFF	Maitinimas; automatinis išsijungimas
UNIT	Matavimo vienetų pasirinkimas
MAX/AVG	Didžiausia ir vidutinė vertė

Mygtukas	Funkcija / naudojimo aprašymas
HOLD/BL	Rodmens sulaikymas ir foninis apšvietimas

Ekranas

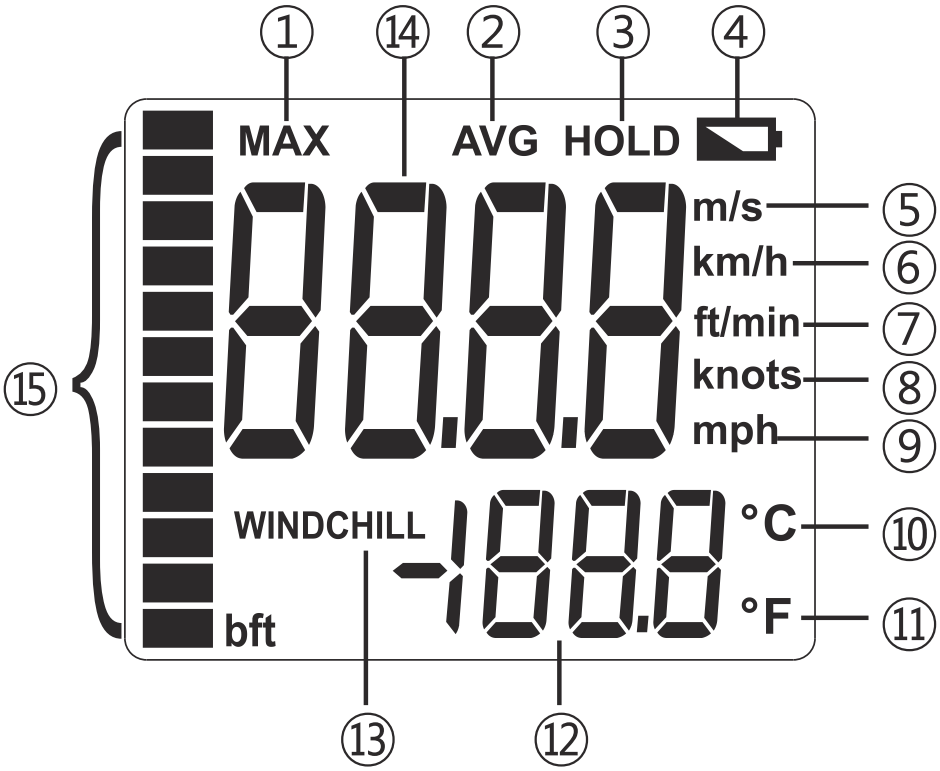

2 pav. LCD ekranas - numeriai 1–15.

Nr.	Žymėjimas ir reikšmė
1	MAX - didžiausia matavimo vertė
2	AVG - vidutinė matavimo vertė
3	HOLD - rodmens sulaikymas
4	Senkančių baterijų simbolis
5	m/s - metrai per sekundę
6	km/h - kilometrai per valandą
7	ft/min - pėdos per minutę
8	knots - mazgai
9	mph - mylios per valandą

Nr.	Žymėjimas ir reikšmė
10	°C - Celsijaus laipsniai
11	°F - Farenheito laipsniai
12	Temperatūros vertė
13	WINDCHILL - vėjo sukeliamo atšalimo indikatorius
14	Vėjo greičio vertė
15	bft - Boforto skalė

WINDCHILL pasirodo, kai temperatūra yra žemesnė nei 0 °C, o vėjo greitis didesnis nei 5 m/s.

Pranešimas OL reiškia, kad viršytas diapazonas: jis pasirodo, kai greitis viršija 45 m/s arba temperatūra yra žemesnė nei -10 °C ar aukštesnė nei 50 °C.

Komplekto turinys

Išpakavę patikrinkite, ar komplekte yra visos dalys ir kokia jų būklė. Apie trūkstamas ar pažeistas dalis praneškite pardavėjui.

Dalis	Kiekis
Matuoklis ADA30	1 vnt.
Naudojimo instrukcija	1 vnt.

Laikymas

Laikykite matuoklį sausoje vietoje, atokiai nuo tiesioginių saulės spindulių ir šilumos šaltinių, esant -20–+60 °C temperatūrai ir ≤75 % RH santykinei drėgmei. Jei ilgiau nenaudosite, išimkite baterijas.

Naudojimas

Prieš naudodami pirmą kartą, įdėkite baterijas pagal punktą „Baterijų keitimas“ (skyrius TECHNINĖ PRIEŽIŪRA).

Įjungimas

Trumpai paspauskite ON/OFF (maitinimas), kad įjungtumėte matuoklį.

Matavimo vienetų pasirinkimas

Trumpai spauskite UNIT (vienetai), kad perjungtumėte greičio vienetus šia seka: m/s, km/h, ft/min, knots (mazgai), mph. Palaikius UNIT, temperatūros vienetas perjungiamas iš °C į °F ir atvirkščiai.

Matavimas

01 Nustatykite sparnuotę matuojamame oro sraute taip, kad ji galėtų laisvai suktis.

02 LCD ekrane nuskaitykite vėjo greitį ir temperatūrą.

Didžiausia ir vidutinė vertė

Spauskite MAX/AVG, kad pasirinktumėte didžiausios vertės matavimą, vidutinės vertės matavimą arba įprastą režimą. MAX režimu matuoklis rodo didžiausią užregistruotą vertę, o AVG režimu - vidutinę vertę.

Rodmens sulaikymas ir foninis apšvietimas

Trumpai paspauskite HOLD/BL, kad sulaikytumėte rodmenį ekrane (HOLD). Dar kartą trumpai paspaudus, matavimas tęsiamas. Palaikykite nuspaudę HOLD/BL, kad įjungtumėte foninį apšvietimą (BL); dar kartą palaikius nuspaudus, jis išjungiamas.

Automatinis išsijungimas

Norėdami išjungti automatinio išsijungimo funkciją, palaikykite nuspaudę HOLD/BL, tada paspauskite ON/OFF. Užrašas APO OFF patvirtina, kad funkcija išjungta. Ta pati veiksmų seka vėl įjungia funkciją.

Matavimo pabaiga

Baigę matuoti, trumpai paspauskite ON/OFF, kad išjungtumėte matuoklį.

Techninė priežiūra

Valymas ir servisas

Korpusą valykite minkšta, drėgna šluoste ir švelniu valikliu. Nenaudokite abrazyvinių priemonių ar tirpiklių.

Jei matuoklis veikia netinkamai, nustokite jį naudoti. Patikėkite remontą servisui - užklausą pateikite adresu wipcool.pl/serwis.

Baterijų keitimas

Kai LCD ekrane pasirodo senkančių baterijų simbolis (4 nr. 2 pav.), pakeiskite baterijas naujomis. Naudokite tris to paties tipo šarmines AAA 1,5 V baterijas.

01 Išjunkite matuoklį ir jį apverskite.

02 Pastumkite baterijų skyriaus dangtelį rodyklės kryptimi ir jį pakelkite.

03 Išimkite panaudotas baterijas, jei jų yra skyriuje. Įdėkite naujas baterijas pagal polių žymėjimus.

04 Uždarykite baterijų skyriaus dangtelį.

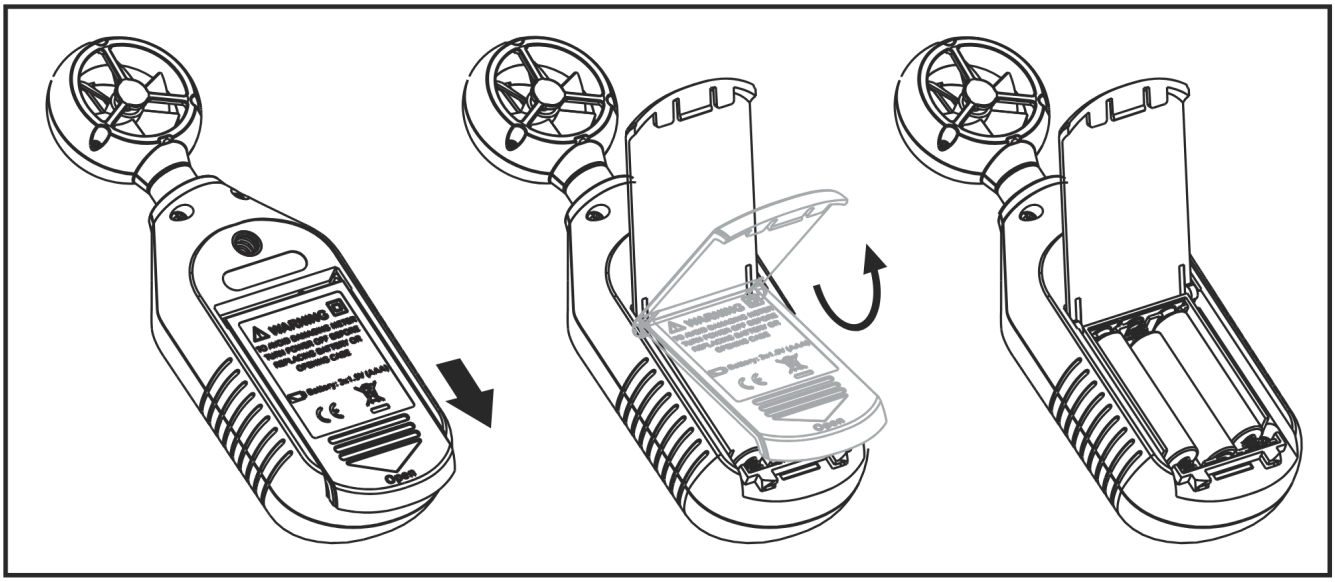

3 pav. Baterijų skyriaus atidarymas ir baterijų keitimas.

Trikčių šalinimas

Problema	Galima priežastis	Sprendimo būdas
Matuoklis išsijungia	Automatinis išsijungimas po 5 min neveiklumo	Vėl įjunkite matuoklį mygtuku ON/OFF. Jei reikia nepertraukiamo veikimo, išjunkite automatinio išsijungimo funkciją, kaip aprašyta punkte „Automatinis išsijungimas“.
Matuoklis išsijungia	Senkančios baterijos	Pakeiskite baterijas, kaip aprašyta punkte „Baterijų keitimas“.

Elektros ir elektroninės įrangos atliekos

01



Perbrauktos šiukšliadėžės simbolis reiškia, kad panaudoto įrenginio negalima išmesti kartu su kitomis atliekomis.

Pagal galiojančius elektros ir elektroninės įrangos atliekų tvarkymo teisės aktus gaminių, pažymėtų atskiro surinkimo simboliu, negalima išmesti kartu su kitomis komunalinėmis atliekomis. Dėl kenksmingų medžiagų elektroniniai gaminiai, kurie nėra atskirai rūšiuojami, gali būti pavojingi aplinkai ir žmonių sveikatai. Tinkamas atskiras elektros ir elektroninės įrangos atliekų surinkimas apsaugo nuo neigiamo poveikio aplinkai.

Priduodamas panaudotą įrangą į surinkimo punktą, naudotojas prisideda prie jos pakartotinio naudojimo, perdirbimo ir medžiagų bei energijos atgavimo.

Perdirbimas - vienas iš aplinkos apsaugos būdų. Iš atliekų išgaunamos medžiagos, kurias galima pakartotinai panaudoti kaip žaliavas.

Utilizavimas - naudojamosios vertės netekusių atliekų, pvz., plastiko, popieriaus ir kartono, naudojimas kaip antrinių žaliavų (šnekamojoje kalboje - ir sunaikinimas).

Informacija apie elektros ir elektroninės įrangos atliekų surinkimo sistemą

- Draudžiama elektros ir elektroninės įrangos atliekas išmesti kartu su kitomis atliekomis.
- Draudžiama surinkti nesukomplektuotą elektros ir elektroninę įrangą bei panaudotos įrangos dalis.
- Platintojas, pristatantis pirkėjui namų ūkiams skirtą įrangą, privalo pristatymo vietoje nemokamai priimti namų ūkių panaudotą įrangą, jei ji yra tos pačios rūšies ir atlieka tą pačią funkciją kaip pristatoma įranga.
- Naudotojas gali perduoti panaudotą įrangą panaudotos įrangos surinkėjui, apdorojimo įmonei arba savivaldybės teritorijoje komunalines atliekas surenkančiam subjektui.
- Informacija apie surinkimo punktus pateikiama vaivadijų maršalkų, miestų ir savivaldybių administracijų viešosios informacijos biuletenių (BIP) svetainėse.

Servisas ir dokumentai

Prieš pateikdami užklausą, paruoškite:

- Modelis - nurodytas įrenginio lentelėje ir sąskaitoje faktūroje.
- Serijos numeris - jei jo nėra, nurodykite gamybos numerį (pvz., 11/2025), dažniausiai esantį įrenginio apačioje.
- Pirkimo įrodymas - įgaliotojo platintojo išrašyta sąskaita faktūra arba kasos kvitas.
- Gedimo aprašymas - kas vyksta, nuo kada ir kokiomis sąlygomis.

Serviso užklausą galite pateikti adresu wipcool.pl/serwis. Ten taip pat rasite garantijos sąlygas.

Garantijos laikotarpis: 1 metai.

WIPCOOL®
TWÓJ KLUCZ DO KOMFORTU

SERVISAS IR DOKUMENTAI

ADA30 · Naudojimo instrukcija

LEIDIMO DUOMENYS

Modelis *Model*	**ADA30**
Leidimas *Edition*	**2026-11-05 · LT**
Gamintojas *Manufacturer*	**Zhejiang Wipcool Refrigeration Equipment Co., Ltd.**
Įgaliotasis atstovas Lenkijoje *Authorised representative*	**4REF sp. z o.o., ul. gen. Władysława Andersa 38, 15-113 Białystok**

wipcool.eu

- instrukcija internete ir kitos kalbos
- techninis lapas ir atitikties deklaracija
- servisas ir užklausos

CE ženklinimas patvirtina deklaruotą atitiktį ES reikalavimams. Perbrauktas konteineris: neišmeskite naudotos įrangos kartu su buitinėmis atliekomis.