WIPCOOL®
TWÓJ KLUCZ DO KOMFORTU

LIETOŠANAS INSTRUKCIJA · LATVIEŠU VALODA

ADA30

Anemometrs

Pirms lietošanas izlasiet instrukciju. Glabājiet to pie ierīces visu tās lietošanas laiku.



Izlasiet instrukciju
Drošības un pieslēgšanas noteikumi pirms pirmās iedarbināšanas.

Serviss un garantija
Servisa pieteikumi un garantijas noteikumi vietnē wipcool.eu.

Dokumenti tiešsaistē
Instrukcija, tehniskā lapa un atbilstības deklarācija vietnē wipcool.eu.

SATURS

Kā lietot instrukciju

Atrodiet vajadzīgo nodaļu. Skaitļi labajā pusē ir šīs brošūras lappuses.

01	Wipcool ADA30 lietošanas pamācība	3
02	Vispārīga informācija	3
03	Simboli un apzīmējumi	3
04	Drošības informācija	4
05	Tehniskie dati	4
06	Ierīces shēma	6
07	Displejs	7
08	Komplekta saturs	8
09	Uzglabāšana	8
10	Lietošana	8
11	Apkope	9
12	Problēmu novēršana	10
13	Nolietotas elektriskās un elektroniskās iekārtas	10
14	Serviss un dokumenti	11

SIMBOLU NOZĪME



EEIA dalītā savākšana

Neizmetiet nolietoto iekārtu kopā ar sadzīves atkritumiem.



CE marķējums

Ražotāja deklarācija par atbilstību ES prasībām.



Izlasiet instrukciju

Drošības un lietošanas noteikumi pirms darba sākšanas.

Wipcool ADA30 lietošanas pamācība

ADA30 ir digitāls anemometrs gaisa plūsmas ātruma un temperatūras mērīšanai. To izmanto, piemēram, ventilācijas sistēmās un ventilatoru ražošanā.

Lietošanas pamācība ir izstrādājuma neatņemama sastāvdaļa. Lūdzu, rūpīgi izlasiet šo pamācību un precīzi ievērojiet visus norādījumus.

Vispārīga informācija

Wipcool izstrādājumi ir paredzēti profesionālai lietošanai kvalificētiem gaisa kondicionēšanas un aukstuma tehnikas nozares speciālistiem. Wipcool kā ražotājs nosaka, ka mūsu ierīces drīkst lietot tikai personas ar atbilstošu kvalifikāciju un apmācību.

- Lietojot anemometru Wipcool ADA30, ievērojiet visus vietējos drošības noteikumus un vispārējos drošības standartus.
- Lietošanas pamācība jāglabā ierīces tuvumā, lai personāls tai jebkurā brīdī varētu viegli piekļūt.
- Pirms lietošanas kvalificētam personālam rūpīgi jāiepazīstas ar lietošanas pamācību un jāizprot visi tajā ietvertie norādījumi.
- Ražotājs neatbild par jebkādiem zaudējumiem, kas radušies nepareizas lietošanas, lietošanas pamācības neievērošanas, personāla kvalifikācijas trūkuma vai jebkādu neatļautu ierīces pārveidojumu dēļ.
- Ir spēkā pārdošanas dokumentos ietvertie vispārīgie pārdošanas noteikumi.

Simboli un apzīmējumi

Uz ierīces un lietošanas pamācībā izmantotās zīmes un apzīmējumi:

01



Brīdinājums: ar degošām vielām saistīts apdraudējums.

02



Ievērībai - ierīces bojājuma vai nepareiza darbības rezultāta risks.

03

CE

Norāda, ka izstrādājums atbilst Eiropas Savienībā spēkā esošajiem veselības, drošības un vides standartiem.

04



Neizmetiet anemometru sadzīves atkritumos.

Drošības informācija

- Pirms lietošanas pārbaudiet, vai mērierīcei un piederumiem nav bojājumu vai neparastu pazīmju. Ja korpuss ir bojāts, LCD displejs neko nerāda vai Jums ir aizdomas par mērierīces nepareizu darbību, nekavējoties pārtrauciet tās lietošanu.
- Nelietojiet un neglabājiet mērierīci augstā temperatūrā vai mitrumā. Ievērojiet tehniskajos datos norādītos apstākļus.

UZMANĪBU
Neatveriet mērierīces korpusu, izņemot bateriju nodalījumu, un neaiztieciet iekšējos vadus. Tas var ietekmēt mērījumu precizitāti vai sabojāt ierīci.

BRĪDINĀJUMS
Nelietojiet un neglabājiet mērierīci viegli uzliesmojošā vidē vai degošu vielu tuvumā.

UZMANĪBU
Nelietojiet un neglabājiet mērierīci spēcīgā elektromagnētiskajā laukā, jo tas var traucēt mērījumu.

Tehniskie dati

Mērīšanas diapazoni

Lielums	Diapazons	Izšķirtspēja	Precizitāte
Vēja ātrums	0–30 m/s (precizitāte norādīta šim diapazonam)	0,1 m/s	±(5% no rādījuma + 0,5 m/s)
Temperatūra	-10–+50 °C	0,1 °C	±2 °C

Lielums	Diapazons	Izšķirtspēja	Precizitāte
Boforta skala	0–12	1	±1

Boforta skalas rādījums ir orientējošs. Precizitāte norādīta 23 ±5 °C temperatūrā un pie relatīvā mitruma ≤80% RH.

Ātrums km/h

Diapazons	Precizitāte
1,4–108 km/h	±(5% no rādījuma + 15 dgts)

Rādījumi km/h ir orientējoši. Precizitātes pierakstā „dgts“ apzīmē rādījuma mazākās šķiras vienības.

Vispārīgie dati

Parametrs	Vērtība
Modelis	ADA30
Displejs	4 ciparu LCD; maksimālais rādījums 9999
Vēja ātruma sensors	Magnētiskā indukcija
Temperatūras sensors	NTC - negatīvs temperatūras koeficients
Diskretizācija	2 mērījumi sekundē; periods 0,5 s
Automātiskā izslēgšanās	Pēc 5 min bezdarbības; funkciju var atspējot
Zema bateriju uzlādes līmeņa indikators	Pie 3,0–3,5 V sprieguma
Triecienizturība	Kritiens no 1 m augstuma
Barošana	3 × AAA 1,5 V (sārma baterijas)
Ierīces izmēri	160 × 50 × 28 mm
Ierīces masa	118 g

Darba apstākļi

Parametrs	Vērtība
Lietošanas vieta	Telpās
Lietošanas augstums	Līdz 2000 m virs jūras līmeņa
Piesārņojuma pakāpe	2

Parametrs	Vērtība
Darba temperatūra un mitrums	0–40 °C: ≤80% RH 40–50 °C: ≤45% RH

RH apzīmē relatīvo gaisa mitrumu.

Ierīces shēma

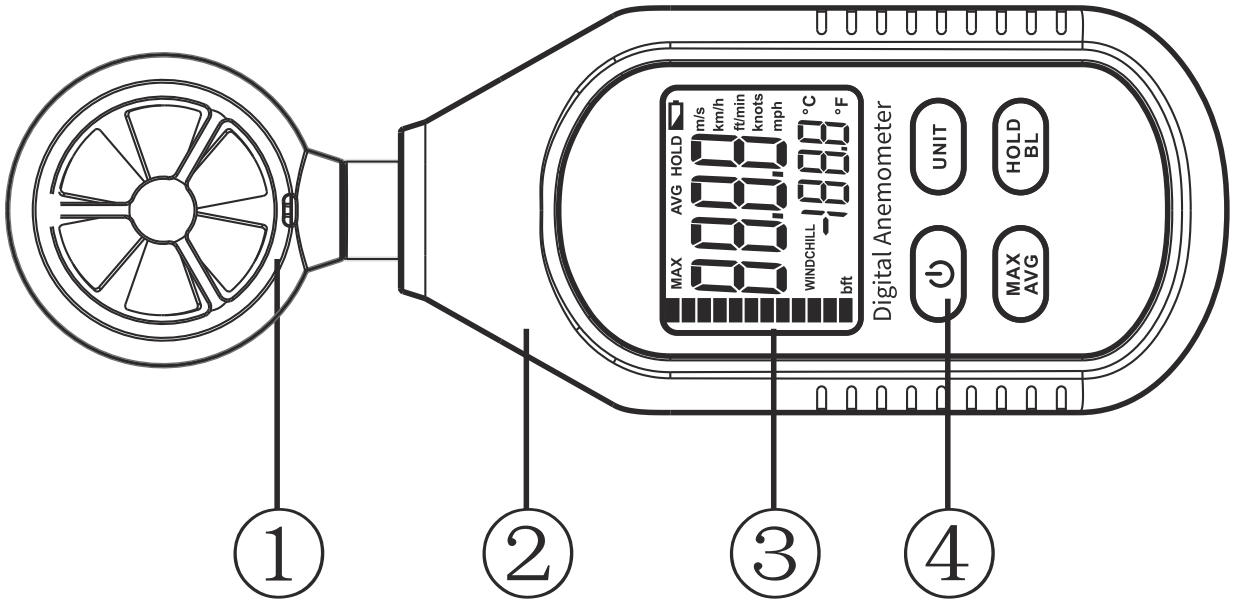

Attēls 1. Anemometra uzbūve - numuri 1–4.

Nr.	Nosaukums
1	Darbrats
2	Mērierīce
3	LCD displejs
4	Funkciju pogas

Pogas

Poga	Funkcija / lietošanas apraksts
ON/OFF	Barošana; automātiskā izslēgšanās
UNIT	Mērvienību izvēle
MAX/AVG	Maksimālā un vidējā vērtība
HOLD/BL	Rādījuma fiksēšana un fona apgaismojums

Displejs

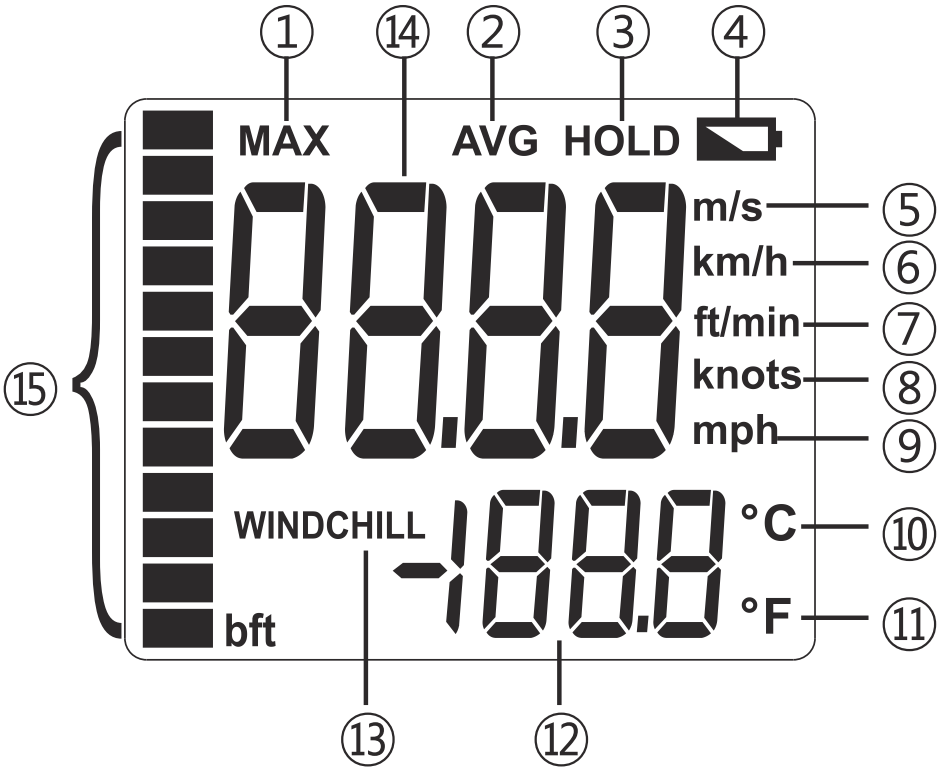

Attēls 2. LCD displejs - numuri 1–15.

Nr.	Apzīmējums un nozīme
1	MAX - maksimālā mērījuma vērtība
2	AVG - vidējā mērījuma vērtība
3	HOLD - rādījuma fiksēšana
4	Zema bateriju uzlādes līmeņa simbols
5	m/s - metri sekundē
6	km/h - kilometri stundā
7	ft/min - pēdas minūtē
8	knots - mezgli
9	mph - jūdzes stundā
10	°C - Celsija grādi
11	°F - Fārenheita grādi
12	Temperatūras vērtība

Nr.	Apzīmējums un nozīme
13	WINDCHILL - vēja radītās atdzišanas indikators
14	Vēja ātruma vērtība
15	bft - Boforta skala

WINDCHILL parādās, ja temperatūra ir zemāka par 0 °C un vēja ātrums pārsniedz 5 m/s.

Paziņojums OL norāda uz diapazona pārsniegšanu: tas parādās, ja ātrums pārsniedz 45 m/s vai temperatūra ir zemāka par -10 °C vai augstāka par 50 °C.

Komplekta saturs

Pēc izpakošanas pārbaudiet komplekta pilnīgumu un stāvokli. Par trūkstošām daļām vai bojājumiem ziņojiet pārdevējam.

Vienība	Daudzums
Mērierīce ADA30	1 gab.
Lietošanas pamācība	1 gab.

Uzglabāšana

Glabājiet mērierīci sausā vietā, sargājot no tiešiem saules stariem un siltuma avotiem, temperatūrā no -20 līdz +60 °C un pie relatīvā mitruma ≤75% RH. Ja ierīce ilgāku laiku netiek lietota, izņemiet baterijas.

Lietošana

Pirms pirmās lietošanas ievietojiet baterijas atbilstoši punktam „Bateriju nomaiņa“ (sadaļa APKOPE).

Ieslēgšana

Īsi nospiediet ON/OFF (barošana), lai ieslēgtu mērierīci.

Mērvienību izvēle

Īsi nospiediet UNIT (mērvienības), lai pārslēgtu ātruma mērvienības šādā secībā: m/s, km/h, ft/min, knots (mezgli), mph. Turot nospiestu UNIT, temperatūras mērvienība tiek pārslēgta starp °C un °F.

Mērīšana

01 Novietojiet darbratu mērāmajā gaisa plūsmā tā, lai tas varētu brīvi griezties.

02 Nolasiet vēja ātrumu un temperatūru LCD displejā.

Maksimālā un vidējā vērtība

Nospiediet MAX/AVG, lai izvēlētos maksimālās vērtības mērīšanu, vidējās vērtības mērīšanu vai parasto režīmu. MAX režīmā mērierīce rāda augstāko reģistrēto vērtību, bet AVG režīmā - vidējo vērtību.

Rādījuma fiksēšana un fona apgaismojums

Īsi nospiediet HOLD/BL, lai fiksētu rādījumu displejā (HOLD). Vēlreiz īsi nospiežot pogu, mērīšana tiek atsākta. Turiet nospiestu HOLD/BL, lai ieslēgtu fona apgaismojumu (BL); vēlreiz turot pogu nospiestu, tas tiek izslēgts.

Automātiskā izslēgšanās

Lai atspējotu automātisko izslēgšanos, turiet nospiestu HOLD/BL un pēc tam nospiediet ON/OFF. Uzraksts APO OFF apstiprina, ka funkcija ir atspējota. Atkārtojot to pašu darbību secību, funkcija tiek atkal iespējota.

Mērīšanas pabeigšana

Pēc mērīšanas īsi nospiediet ON/OFF, lai izslēgtu mērierīci.

Apkope

Tīrīšana un serviss

Tīriet korpusu ar mīkstu, mitru drānu un saudzīgu tīrīšanas līdzekli. Nelietojiet abrazīvus līdzekļus vai šķīdinātājus.

Ja mērierīce nedarbojas pareizi, pārtrauciet tās lietošanu. Uzticiet remontu servisam - pieteikums vietnē wipcool.pl/serwis.

Bateriju nomaiņa

Kad LCD displejā parādās zema bateriju uzlādes līmeņa simbols (4. numurs 2. attēlā), nomainiet baterijas pret jaunām. Izmantojiet trīs viena tipa AAA 1,5 V sārma baterijas.

01 Izslēdziet mērierīci un apgrieziet to.

02 Pabīdiet bateriju nodalījuma vāciņu bultiņas virzienā un paceliet to.

03 Izņemiet izlietotās baterijas, ja tās atrodas nodalījumā. Ievietojiet jaunās baterijas atbilstoši polaritātes apzīmējumiem.

04 Aizveriet bateriju nodalījuma vāciņu.

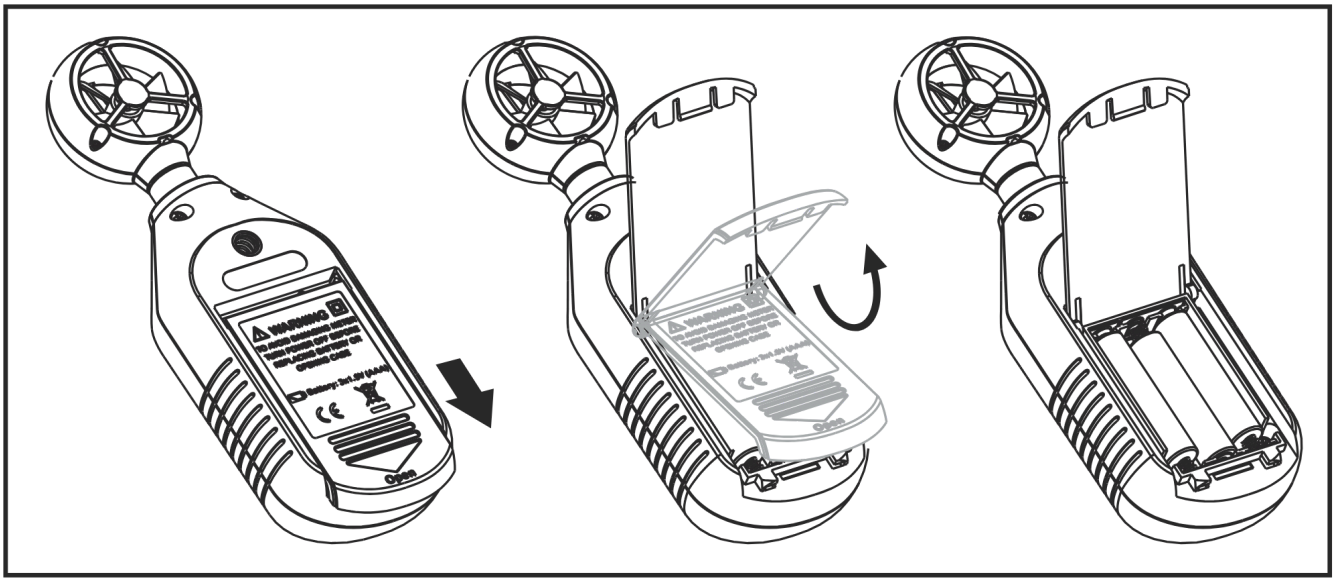

Attēls 3. Nodalījuma atvēršana un bateriju nomaiņa.

Problēmu novēršana

Problēma	Iespējamais cēlonis	Risinājums
Mērierīce izslēdzas	Automātiskā izslēgšanās pēc 5 min bezdarbības	Ieslēdziet mērierīci vēlreiz ar pogu ON/OFF. Ja nepieciešama nepārtraukta darbība, atspējojiet automātisko izslēgšanos, kā aprakstīts punktā „Automātiskā izslēgšanās“.
Mērierīce izslēdzas	Zems bateriju uzlādes līmenis	Nomainiet baterijas, kā aprakstīts punktā „Bateriju nomaiņa“.

Nolietotas elektriskās un elektroniskās iekārtas

01



Pārsvītrotas atkritumu tvertnes simbols nozīmē, ka nolietoto ierīci nedrīkst izmest kopā ar citiem atkritumiem.

Saskaņā ar spēkā esošajiem noteikumiem par nolietotām elektriskajām un elektroniskajām iekārtām izstrādājumus, kas marķēti ar dalītās savākšanas simbolu, nedrīkst izmest kopā ar citiem sadzīves atkritumiem. Kaitīgo vielu satura dēļ elektroniskie izstrādājumi, kas netiek dalīti šķiroti, var būt bīstami videi un cilvēku veselībai. Pareiza nolietotu elektrisko un elektronisko iekārtu dalīta savākšana novērš negatīvu ietekmi uz vidi.

Nododot nolietoto iekārtu savākšanas punktā, lietotājs veicina tās atkārtotu izmantošanu, pārstrādi un reģenerāciju.

Pārstrāde - viena no vides aizsardzības metodēm. Process, kurā no atkritumiem iegūst vielas, ko var atkārtoti izmantot kā izejvielas.

Utilizācija - lietošanas vērtību zaudējušu atkritumu, piemēram, plastmasas, papīra un kartona, izmantošana kā otrreizējās izejvielas (sarunvalodā arī iznīcināšana).

Informācija par nolietotu elektrisko un elektronisko iekārtu savākšanas sistēmu

- Nolietotas elektriskās un elektroniskās iekārtas ir aizliegts izmest kopā ar citiem atkritumiem.
- Ir aizliegts savākt nekomplektētas elektriskās un elektroniskās iekārtas, kā arī nolietotu iekārtu daļas.
- Izplatītājam, kas pircējam piegādā mājsaimniecībām paredzētu iekārtu, piegādes vietā bez maksas jāpieņem mājsaimniecības nolietotā iekārta, ja tā ir tāda paša veida un pilda tādu pašu funkciju kā piegādātā iekārta.
- Lietotājs var nodot nolietoto iekārtu nolietotu iekārtu savācējam, pārstrādes uzņēmumam vai sadzīves atkritumu savācējam pašvaldības teritorijā.
- Informācija par savākšanas punktiem ir pieejama vojevodistu maršalu biroju, kā arī pilsētu un pašvaldību iestāžu BIP vietnēs.

Serviss un dokumenti

Pirms pieteikuma iesniegšanas sagatavojiet:

- Modeli - tas norādīts uz ierīces datu plāksnītes un rēķinā.
- Sērijas numuru - ja tā nav, norādiet ražošanas numuru (piemēram, 11/2025), kas visbiežāk atrodas ierīces apakšpusē.
- Pirkumu apliecinošu dokumentu - pilnvarota izplatītāja rēķinu vai čeku.
- Bojājuma aprakstu - kas notiek, kopš kura laika un kādos apstākļos.

Servisa pieteikumu varat nosūtīt vietnē wipcool.pl/serwis. Tur atradīsiet arī garantijas noteikumus.

Garantijas laiks: 1 gads.

WIPCOOL®
TWÓJ KLUCZ DO KOMFORTU

SERVISS UN DOKUMENTI

ADA30 · Lietošanas instrukcija

IZDEVUMA DATI

Modelis *Model*	**ADA30**
Izdevums *Edition*	**05.11.2026 · LV**
Ražotājs *Manufacturer*	**Zhejiang Wipcool Refrigeration Equipment Co., Ltd.**
Pilnvarotais pārstāvis Polijā *Authorised representative*	**4REF sp. z o.o., ul. gen. Władysława Andersa 38, 15-113 Białystok**

wipcool.eu

- instrukcija tiešsaistē un citas valodas
- tehniskā lapa un atbilstības deklarācija
- serviss un pieteikumi

CE

CE marķējums apliecina deklarēto atbilstību ES prasībām. Pārsvītrota tvertne: neizmetiet nolietoto iekārtu kopā ar sadzīves atkritumiem.